西部浄化センター及びポンプ場等全体配置図

参考資料1

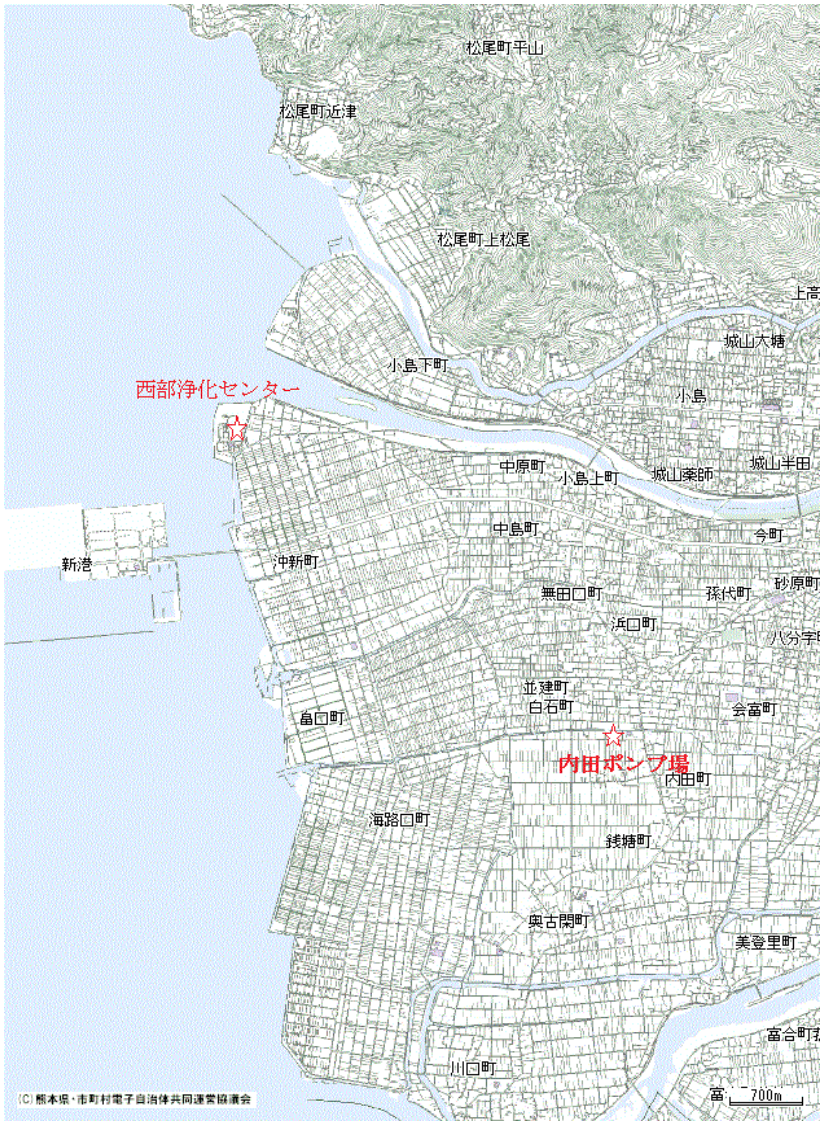

内田ポンプ場配置図

参考資料1

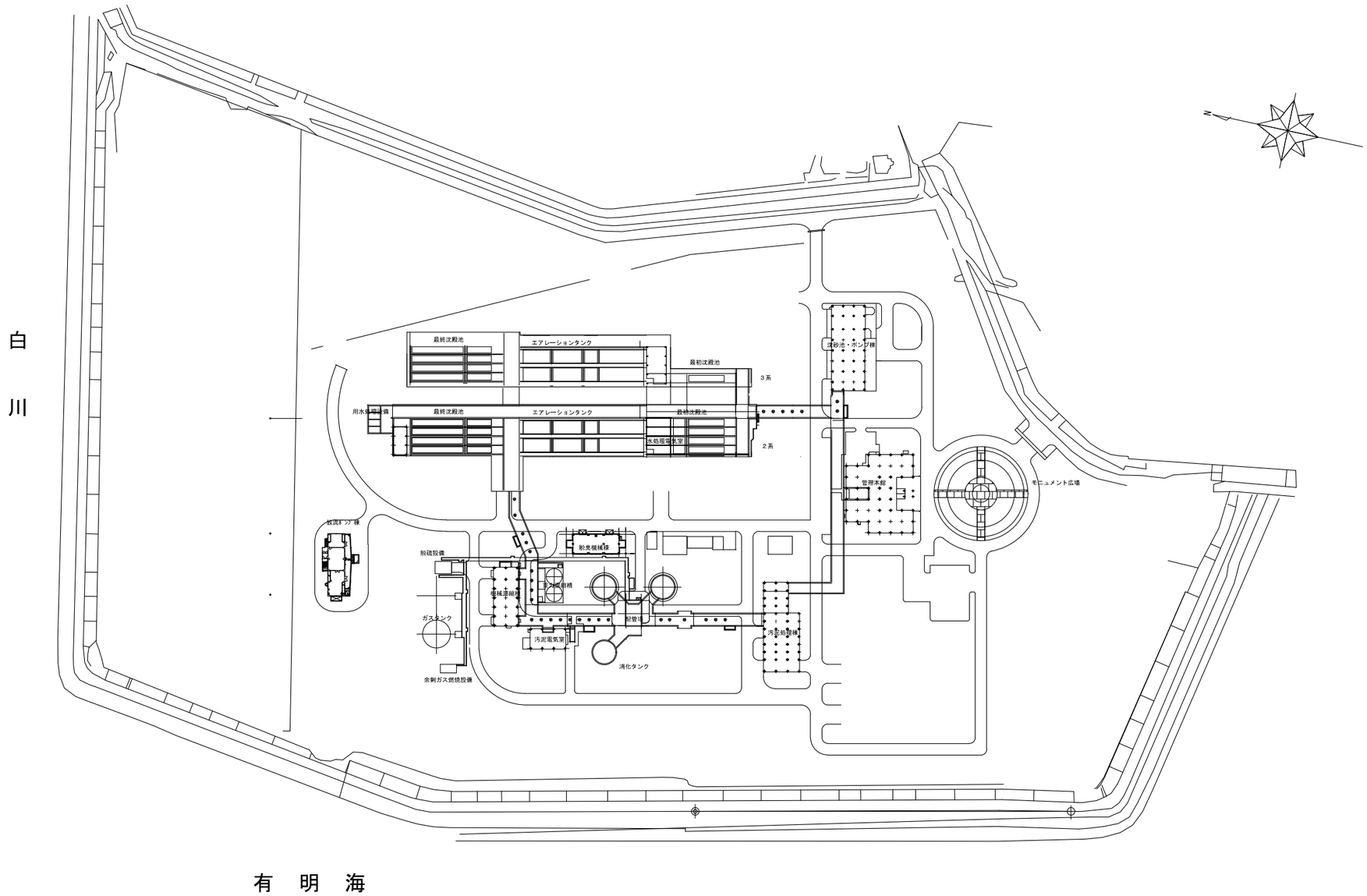

西部浄化センター平面図

参考資料１

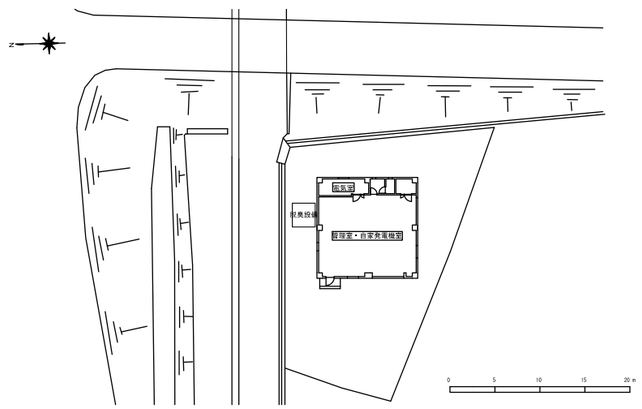

西部汚水1号幹線伏越施設全体図下流側

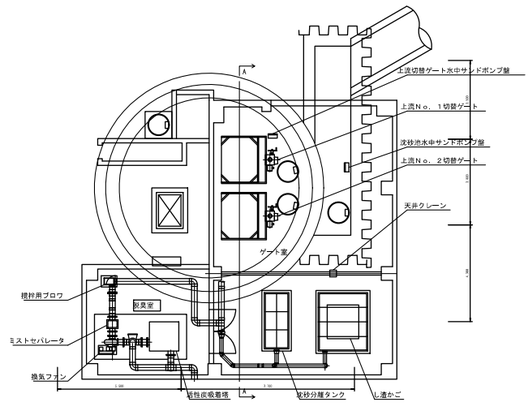

西部汚水1号幹線伏越施設上流側1F平面

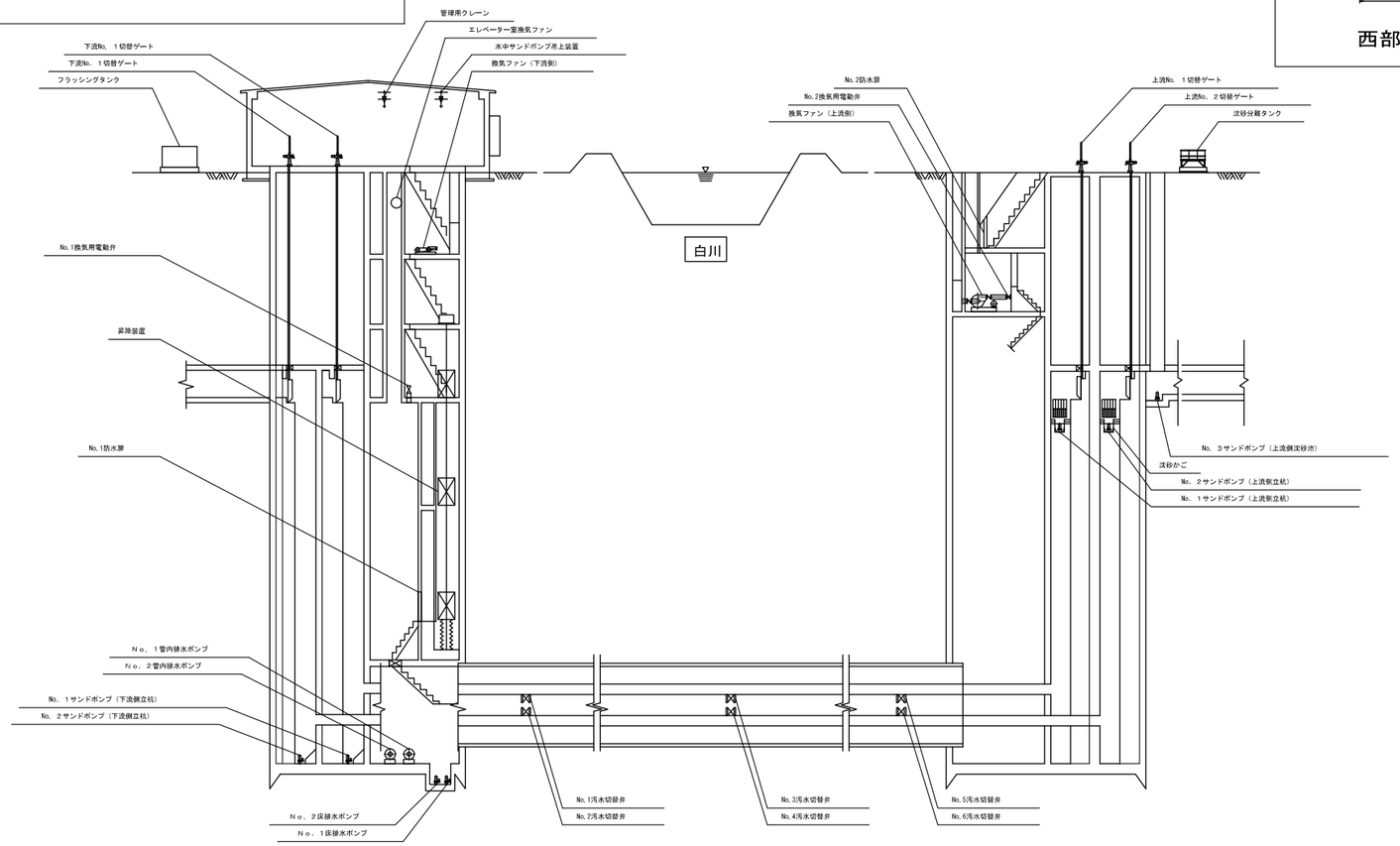

西部汚水1号幹線伏越施設フロー　300

参考資料１

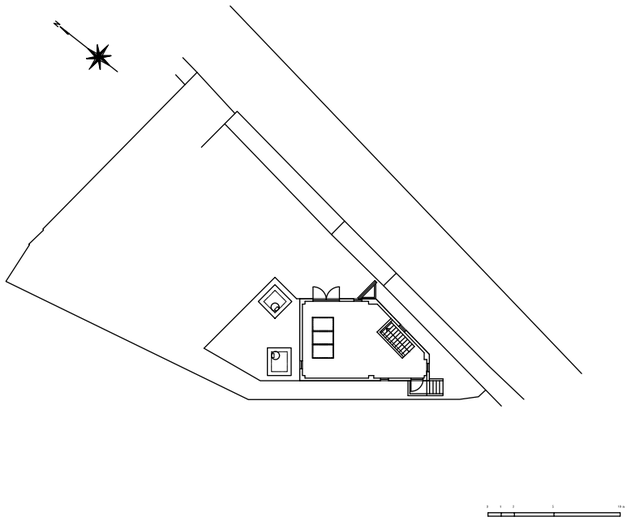

花園ポンプ場　全体図

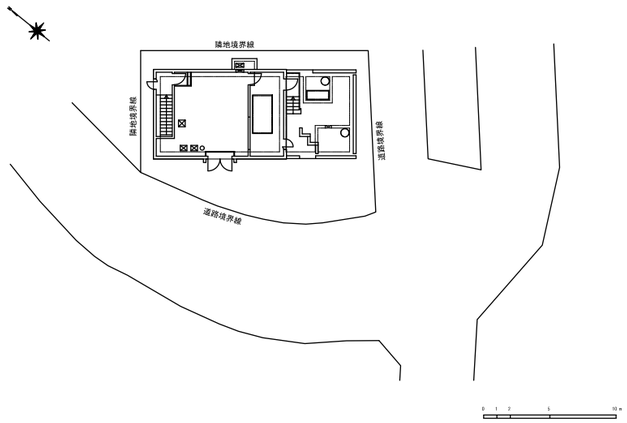

花園第２ポンプ場　全体図

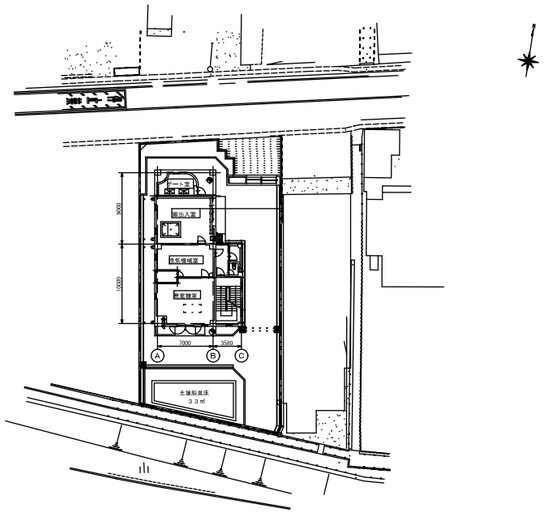

小島ポンプ場　全体図

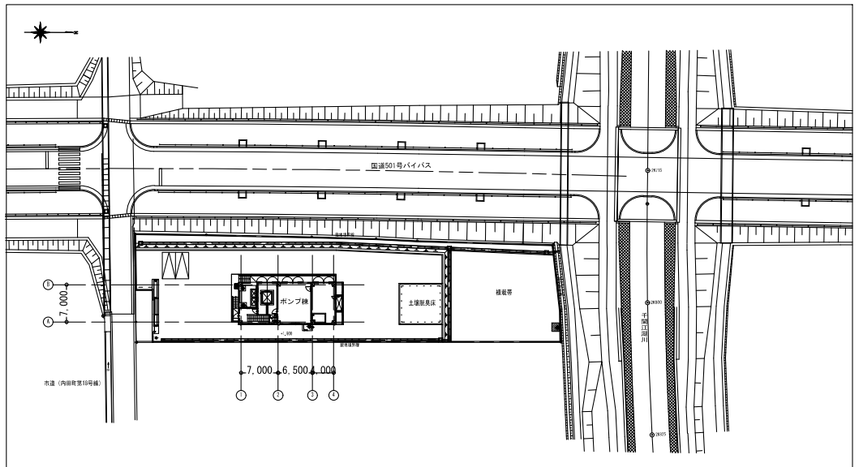

内田ポンプ場　全体図

参考資料１

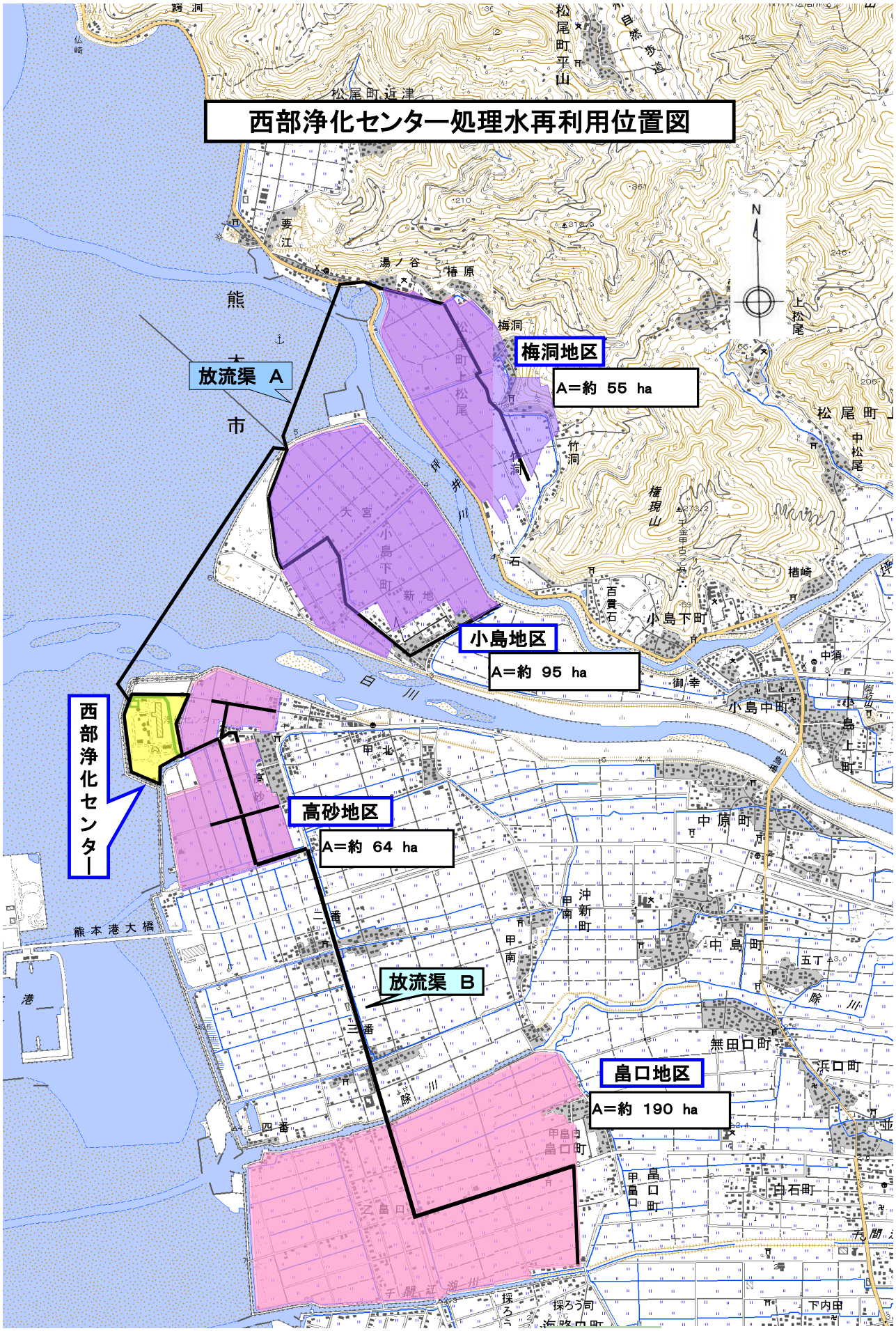
西部浄化センター処理水再利用位置図
放流渠 A
梅洞地区
A＝約 55 ha
小島地区
A＝約 95 ha
高砂地区
A＝約 64 ha
放流渠 B
畠口地区
A＝約 190 ha
西部浄化センター
熊本港大橋
N

参考資料1

西部浄化センター設備フローシート

処理能力　23,600㎥/日

＊ 委託範囲は［　］で囲んだ範囲とする。

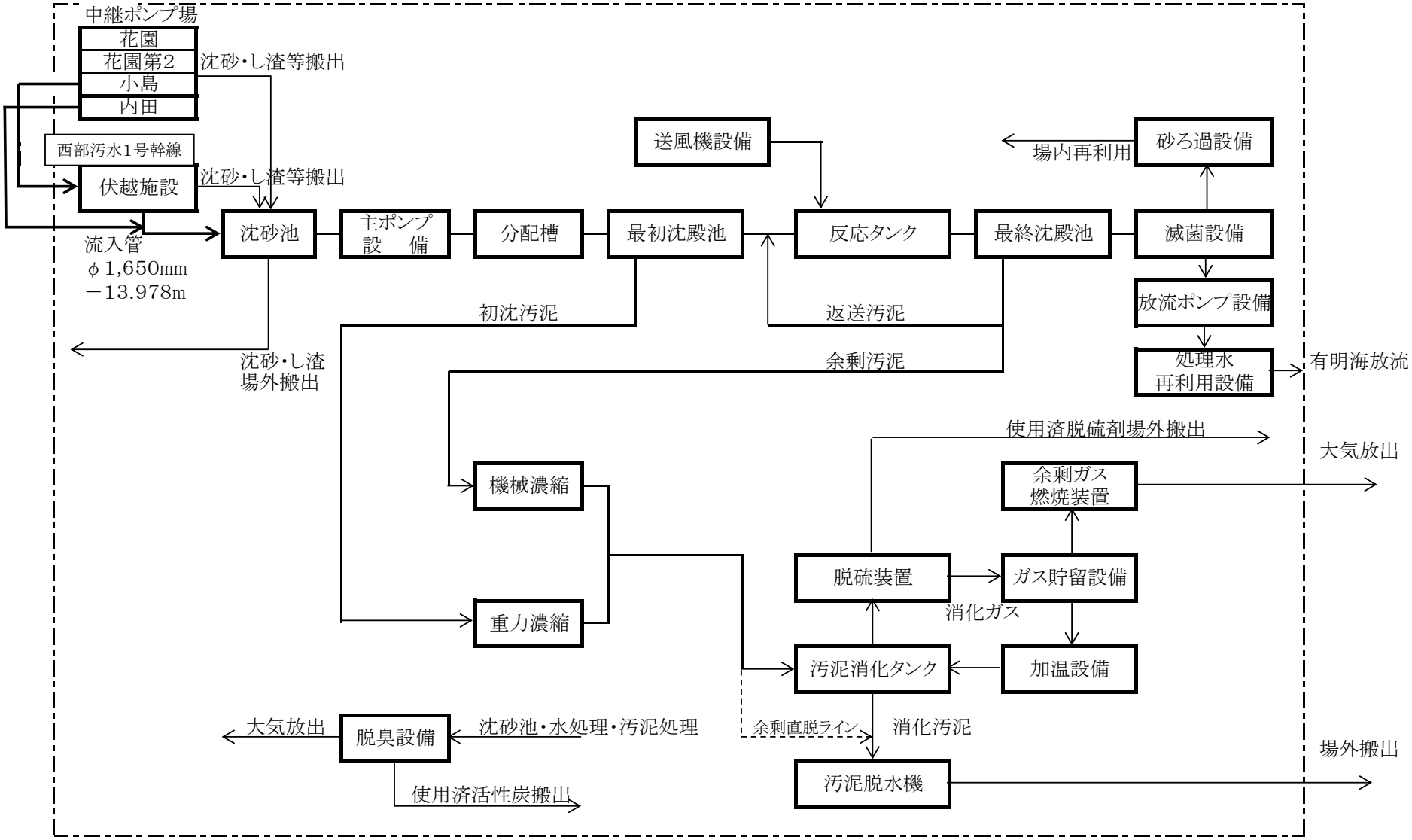

参考資料1

浄化センター及びポンプ場等施設の概要は次のとおりとする。

(1) 浄化センター

ア　計画処理能力（全体）　　３４，１００ｍ３／日
イ　現有処理能力　　２３，６００ｍ３／日
ウ　排除方式　　分流式
エ　処理方式　　標準活性汚泥法（嫌気－好気型運転可能）
オ　汚泥処理方式
　(ｱ)　濃縮方式　　重力濃縮、機械濃縮（遠心濃縮機、ベルト濃縮機）
　(ｲ)　消化タンク　　単段消化型卵形消化タンク×２槽
　(ｳ)　脱硫方式　　乾式脱硫装置
　(ｴ)　脱水方式　　ベルトプレス脱水
　(ｵ)　脱臭方式　　（沈砂池・水処理）　活性炭吸着塔
　　（汚泥処理）　生物脱臭＋活性炭吸着塔
カ　現有敷地面積　　１２０，７００㎡
キ　放流先　　有明海

(2) ポンプ場等

ア　花園ポンプ場
（汚水）計画排水面積　　１３７．０２　ha
　　計画排水能力　　２．５４　m3／分
　　現有排水能力　　９．５０　m3／分（口径３００×２台）
イ　花園第２ポンプ場
（汚水）計画排水面積　　７３．８３　ha
　　計画排水能力　　１．７７　m3／分
　　現有排水能力　　３．４２　m3／分（口径２５０×２台）
ウ　小島ポンプ場
（汚水）計画排水面積　　１６５．１５　ha
　　計画排水能力　　１．４５　m3／分
　　現有排水能力　　２．４０　m3／分（口径１５０×２台）
エ　内田ポンプ場
（汚水）計画排水面積　　２３３．０９　ha
　　計画排水能力　　１．２６　m3／分　（口径１００×３台）
オ　西部汚水１号幹線伏越施設

熊本市西部方面（花園、島崎、小島、松尾）の下水を西部浄化センターへ流入させる流入幹線が一級河川白川を横断するサイフォン施設で、河川の両岸に竪抗を設けシールド工法（シールド内径３，３５０mm）で河川を横断し、内部に鋳鉄管（内径９００mm×２本）を設置した構造である。

　(ｱ)　流　入　管　　管内径１，５００㎜　勾配０．８％
　(ｲ)　流　出　管　　管内径１，５００㎜　勾配０．８％
　(ｳ)　流入管底高　　－４．５４ｍ
　(ｴ)　流出管底高　　－６．２４ｍ
　(ｵ)　横　断　管　　鋳鉄管２条　管径９００㎜
　(ｶ)　横断管管底高（流入部）　　－３０．７９ｍ
　(ｷ)　横断管管底高（流出部）　　－３２．０９ｍ
　(ｸ)　横断管延長　　４３２ｍ
　(ｹ)　河床からの最低土被り　　H＝２９ｍ
　(ｺ)　脱臭方式　　（上流）立型三段カートリッジ式
　　（下流）立型四段カートリッジ式

参考資料2

機 器 一 覧 表

施設名称	機器名称	形式	設置年月日	設置場所
西部浄化センター	No.1流入ゲート	鋳鉄製角形電動外ネジ式	1995/02/24	沈砂池ポンプ棟1階ゲート室
西部浄化センター	No.2流入ゲート	鋳鉄製角形電動外ネジ式	1995/02/24	沈砂池ポンプ棟1階ゲート室
西部浄化センター	No.3流入ゲート	鋳鉄製角形手動外ネジ式	1995/02/24	沈砂池ポンプ棟1階ゲート室
西部浄化センター	No.1沈砂池流出ゲート	鋳鉄製角形手動外ネジ式	1996/03/15	沈砂池ポンプ棟地下2階沈砂池室
西部浄化センター	No.2沈砂池流出ゲート	鋳鉄製角形手動外ネジ式	1996/03/15	沈砂池ポンプ棟地下2階沈砂池室
西部浄化センター	No.3沈砂池流出ゲート	鋳鉄製角形手動外ネジ式	1996/03/15	沈砂池ポンプ棟地下2階沈砂池室
西部浄化センター	No.1沈砂掻寄機	スクリューコンベア式	1996/03/15	沈砂池ポンプ棟地下3階沈砂池
西部浄化センター	No.2沈砂掻き寄せ機	スクリューコンベヤ	2009/09/30	沈砂池ポンプ棟地下3階沈砂池
西部浄化センター	No.1揚砂ポンプ	水中汚水汚物ポンプ	1996/03/15	沈砂池ポンプ棟地下3階沈砂池
西部浄化センター	No.2揚砂ポンプ	水中汚水汚物ポンプ	2009/09/30	沈砂池ポンプ棟地下3階沈砂池
西部浄化センター	No.1沈砂洗浄機	洗浄装置付フライトコンベア	1996/03/15	沈砂池ポンプ棟地下2階沈砂池室
西部浄化センター	No.1沈砂分離機	液体サイクロン	1996/03/15	沈砂池ポンプ棟地下2F
西部浄化センター	No.2沈砂分離機	液体サイクロン	2009/09/30	沈砂池ポンプ棟地下2階沈砂池機械室
西部浄化センター	沈砂スキップホイスト	ワイヤーロープ式	1996/03/15	沈砂池ポンプ棟ホッパー室
西部浄化センター	揚砂ポンプ吊上機	電動チェーンブロック	1996/03/15	沈砂池ポンプ棟地下2階沈砂池室
西部浄化センター	No.1空気源装置	ルーツブロワ	1996/03/15	沈砂池ポンプ棟地下2階沈砂池室
西部浄化センター	No.2空気源装置	ルーツブロワ	1996/03/15	沈砂池ポンプ棟地下2階沈砂池室
西部浄化センター	薬液散布装置(し渣，沈砂ホッパー)	薬液ポンプ(消臭液槽)	1996/03/15	沈砂池ポンプ棟ホッパー室
西部浄化センター	沈砂ホッパー	電動カットゲート式	1996/03/15	沈砂池ポンプ棟ホッパー室
西部浄化センター	コンテナ吊上機(1)	電動ホイスト	2002/10/28	沈砂池ポンプ棟1F屋外
西部浄化センター	し渣・沈砂受入槽(1)	SUS製角形槽	2002/10/28	沈砂池ポンプ棟1階ゲート室
西部浄化センター	し渣・沈砂受入槽(2)	SUS製角形槽	2002/10/28	沈砂池ポンプ棟地下1階ゲート室
西部浄化センター	No.1自動除塵機	単一レーキ式前面掻揚型	1996/03/15	沈砂池ポンプ棟地下2階沈砂池室
西部浄化センター	No.2自動除塵機	単一レーキ式前面掻揚型	1996/03/15	沈砂池ポンプ棟地下2階沈砂池室
西部浄化センター	No.1し渣搬出機	トラフ形ベルトコンベア(可逆式)	1996/03/15	沈砂池ポンプ棟地下2階沈砂池室
西部浄化センター		トラフ形ベルトコンベア	1996/03/15	沈砂池ポンプ棟地下2階沈砂池室
西部浄化センター	し渣洗浄機	機械撹拌式	1996/03/15	沈砂池ポンプ棟地下2階沈砂池室
西部浄化センター	し渣掻揚機	オートスキムナー	1996/03/15	沈砂池ポンプ棟地下2階沈砂池室
西部浄化センター	し渣脱水機	ローラープレス	1996/03/15	沈砂池ポンプ棟地下2階沈砂池室
西部浄化センター	し渣脱水機油圧ユニット	油圧ユニット	1996/03/15	沈砂池ポンプ棟地下2階沈砂池室
西部浄化センター	し渣スキップホイスト	ワイヤーロープ式	1996/03/15	沈砂池ポンプ棟ホッパー室
西部浄化センター	し渣ホッパー	電動カットゲート式	1996/03/15	沈砂池ポンプ棟ホッパー室
西部浄化センター	コンテナ吊上機(2)	電動ホイスト	2002/10/28	沈砂池ポンプ棟1F
西部浄化センター	破砕機	同軸心型	2002/10/28	沈砂池ポンプ棟地下1階ゲート室
西部浄化センター	凝集剤貯留槽	ポリエチレン製円筒型	2007/03/31	沈砂池ポンプ棟1階屋外

機 器 一 覧 表

施設名称	機器名称	形式	設置年月日	設置場所
西部浄化センター	No.1凝集剤注入ポンプ	電磁駆動式ダイヤフラムポンプ	2007/03/31	沈砂池ポンプ棟1階屋外
西部浄化センター	No.2凝集剤注入ポンプ	電磁駆動式ダイヤフラムポンプ	2007/03/31	沈砂池ポンプ棟1階屋外
西部浄化センター	No.1主ポンプ	立軸斜流渦巻ﾎﾟﾝﾌﾟ	1996/03/15	沈砂池ポンプ棟地下3階ポンプ室
西部浄化センター	No.2主ポンプ	立軸斜流渦巻ﾎﾟﾝﾌﾟ	1996/03/15	沈砂池ポンプ棟地下3階ポンプ室
西部浄化センター	No.3主ポンプ	立軸斜流渦巻ﾎﾟﾝﾌﾟ	1996/03/15	沈砂池ポンプ棟地下3階ポンプ室
西部浄化センター	No.4主ポンプ	立軸斜流渦巻ﾎﾟﾝﾌﾟ	1996/03/15	沈砂池ポンプ棟地下3階ポンプ室
西部浄化センター	No.1主ポンプ用電動機	立軸特殊かご形三相誘導電動機	1996/03/15	沈砂池ポンプ棟地下2階モーター室
西部浄化センター	No.2主ポンプ用電動機	立軸特殊かご形三相誘導電動機	1996/03/15	沈砂池ポンプ棟地下2階モーター室
西部浄化センター	No.3主ポンプ用電動機	立軸特殊かご形三相誘導電動機	1996/03/15	沈砂池ポンプ棟地下2階モーター室
西部浄化センター	No.4主ポンプ用電動機	立軸特殊かご形三相誘導電動機	1996/03/15	沈砂池ポンプ棟地下2階モーター室
西部浄化センター	No.1主ポンプ用吸込弁	手動式外ネジ仕切弁	1996/03/15	沈砂池ポンプ棟地下3階ポンプ室
西部浄化センター	No.2主ポンプ用吸込弁	手動式外ネジ仕切弁	1996/03/15	沈砂池ポンプ棟地下3階ポンプ室
西部浄化センター	No.3主ポンプ用吸込弁	手動式外ネジ仕切弁	1996/03/15	沈砂池ポンプ棟地下3階ポンプ室
西部浄化センター	No.4主ポンプ用吸込弁	手動式外ネジ仕切弁	1996/03/15	沈砂池ポンプ棟地下3階ポンプ室
西部浄化センター	No.5主ポンプ用吸込弁	手動式外ネジ仕切弁	1996/03/15	沈砂池ポンプ棟地下3階ポンプ室
西部浄化センター	No.6主ポンプ用吸込弁	手動式外ネジ仕切弁	1996/03/15	沈砂池ポンプ棟地下3階ポンプ室
西部浄化センター	No.7主ポンプ用吸込弁	手動式外ネジ仕切弁	1996/03/15	沈砂池ポンプ棟地下3階ポンプ室
西部浄化センター	No.1主ポンプ用逆止弁	スイング式(ダッシュポット付)	1996/03/15	沈砂池ポンプ棟地下3階ポンプ室
西部浄化センター	No.2主ポンプ用逆止弁	スイング式(ダッシュポット付)	1996/03/15	沈砂池ポンプ棟地下3階ポンプ室
西部浄化センター	No.3主ポンプ用逆止弁	スイング式(ダッシュポット付)	1996/03/15	沈砂池ポンプ棟地下3階ポンプ室
西部浄化センター	No.4主ポンプ用逆止弁	スイング式(ダッシュポット付)	1996/03/15	沈砂池ポンプ棟地下3階ポンプ室
西部浄化センター	No.1主ポンプ用吐出弁	電動式外ネジ仕切弁(2床式)	1996/03/15	沈砂池ポンプ棟地下3階ポンプ室
西部浄化センター	No.2主ポンプ用吐出弁	電動式外ネジ仕切弁(2床式)	1996/03/15	沈砂池ポンプ棟地下3階ポンプ室
西部浄化センター	No.3主ポンプ用吐出弁	電動式外ネジ仕切弁	1996/03/15	沈砂池ポンプ棟地下3階ポンプ室
西部浄化センター	No.4主ポンプ用吐出弁	電動式外ネジ仕切弁	1996/03/15	沈砂池ポンプ棟地下3階ポンプ室
西部浄化センター		ラインポンプ	1996/03/15	沈砂池ポンプ棟地下2階モーター室
西部浄化センター	No.2軸封水ポンプ	ラインポンプ	1996/03/15	沈砂池ポンプ棟地下2階モーター室
西部浄化センター	No.1ポンプ室床排水ポンプ	水中汚水ポンプ	1996/03/15	沈砂池ポンプ棟地下3階ポンプ室
西部浄化センター	No.2ポンプ室床排水ポンプ	水中汚水ポンプ	1996/03/15	沈砂池ポンプ棟地下3階ポンプ室
西部浄化センター	No.1ポンプ井撹拌機		1996/03/15	沈砂池ポンプ棟地下3階ポンプ井
西部浄化センター	No.2ポンプ井撹拌機		1996/03/15	沈砂池ポンプ棟地下3階ポンプ井
西部浄化センター	汚水流量計用バイパス弁	手動式外ネジ仕切弁	1995/03/15	調整池地下1階管廊
西部浄化センター	No.1汚水流量計用仕切弁	手動式外ネジ仕切弁	1995/03/15	調整池地下1階管廊
西部浄化センター	No.2汚水流量計用仕切弁	手動式外ネジ仕切弁	1995/03/15	調整池地下1階管廊
西部浄化センター	汚水管連絡弁		1996/03/15	沈砂池ポンプ棟地下3階ポンプ室

機 器 一 覧 表

施　設　名　称	機　　器　　名　　称	形　　式	設　　置 年　月　日	設 置 場 所
西部浄化センター	No.1流入ゲート	鋳鉄製角形手動外ﾈｼﾞ式	2001/11/16	放流ポンプ棟(屋外)
西部浄化センター	No.2流入ゲート	鋳鉄製角形手動外ﾈｼﾞ式	2001/11/16	放流ポンプ棟(屋外)
西部浄化センター	ポンプ井連絡ゲート	鋳鉄製角形手動外ﾈｼﾞ式	2001/11/16	放流ポンプ棟(屋外)
西部浄化センター	No.1百貫港系放流ポンプ	横軸渦巻ﾎﾟﾝﾌﾟ	2001/11/16	放流ポンプ棟地下1階ポンプ室
西部浄化センター	No.2百貫港系放流ポンプ	横軸渦巻ﾎﾟﾝﾌﾟ	2001/11/16	放流ポンプ棟地下1階ポンプ室
西部浄化センター	No.1千間江湖系放流ポンプ	横軸渦巻ﾎﾟﾝﾌﾟ	2001/11/16	放流ポンプ棟地下1階ポンプ室
西部浄化センター	No.1百貫港系放流ポンプ用吸込弁	手動仕切弁	2001/11/16	放流ポンプ棟地下1階ポンプ室
西部浄化センター	No.2百貫港系放流ポンプ用吸込弁	手動仕切弁	2001/11/16	放流ポンプ棟地下1階ポンプ室
西部浄化センター	No.3百貫港系放流ポンプ用吸込弁	手動仕切弁	2001/11/16	放流ポンプ棟地下1階ポンプ室
西部浄化センター	No.4百貫港系放流ポンプ用吸込弁	手動仕切弁	2001/11/16	放流ポンプ棟地下1階ポンプ室
西部浄化センター	No.5百貫港系放流ポンプ用吸込弁	手動仕切弁	2001/11/16	放流ポンプ棟地下1階ポンプ室
西部浄化センター	No.1千間江湖系放流ポンプ用吸込弁	手動仕切弁	2001/11/16	放流ポンプ棟地下1階ポンプ室
西部浄化センター	No.2千間江湖系放流ポンプ用吸込弁	手動仕切弁	2001/11/16	放流ポンプ棟地下1階ポンプ室
西部浄化センター	No.3千間江湖系放流ポンプ用吸込弁	手動仕切弁	2001/11/16	放流ポンプ棟地下1階ポンプ室
西部浄化センター	No.1百貫港系放流ポンプ用逆止弁	ｽｲﾝｸﾞ式(ﾀﾞｯｼｭﾎﾟｯﾄ付)	2001/11/16	放流ポンプ棟地下1階ポンプ室
西部浄化センター	No.2百貫港系放流ポンプ用逆止弁	ｽｲﾝｸﾞ式(ﾀﾞｯｼｭﾎﾟｯﾄ付)	2001/11/16	放流ポンプ棟地下1階ポンプ室
西部浄化センター	No.1千間江湖系放流ポンプ用逆止弁	ｽｲﾝｸﾞ式(ﾀﾞｯｼｭﾎﾟｯﾄ付)	2001/11/16	放流ポンプ棟地下1階ポンプ室
西部浄化センター	No.1百貫港系放流ポンプ用電動吐出弁	電動外ﾈｼﾞ式仕切弁	2001/11/16	放流ポンプ棟地下1階ポンプ室
西部浄化センター	No.2百貫港系放流ポンプ用電動吐出弁	電動外ネジ式仕切弁	2001/11/16	放流ポンプ棟地下1階ポンプ室
西部浄化センター	No.1千間江湖系放流ポンプ用電動吐出弁	電動外ﾈｼﾞ式仕切弁	2001/11/16	放流ポンプ棟地下1階ポンプ室
西部浄化センター	No.1百貫港系放流ポンプ用吐出弁	手動仕切弁	2001/11/16	放流ポンプ棟地下1階ポンプ室
西部浄化センター	No.2百貫港系放流ポンプ用吐出弁	手動仕切弁	2001/11/16	放流ポンプ棟地下1階ポンプ室
西部浄化センター	No.3百貫港系放流ポンプ用吐出弁	手動仕切弁	2001/11/16	放流ポンプ棟地下1階ポンプ室
西部浄化センター	No.4百貫港系放流ポンプ用吐出弁	手動仕切弁	2001/11/16	放流ポンプ棟地下1階ポンプ室
西部浄化センター	No.5百貫港系放流ポンプ用吐出弁	手動仕切弁	2001/11/16	放流ポンプ棟地下1階ポンプ室
西部浄化センター		手動仕切弁	2001/11/16	放流ポンプ棟地下1階ポンプ室
西部浄化センター	No.2千間江湖系放流ポンプ用吐出弁	手動仕切弁	2001/11/16	放流ポンプ棟地下1階ポンプ室
西部浄化センター	No.3千間江湖系放流ポンプ用吐出弁	手動仕切弁	2001/11/16	放流ポンプ棟地下1階ポンプ室
西部浄化センター	バタフライ弁(1)-1	手動ﾊﾞﾀﾌﾗｲ弁	2001/11/16	放流ポンプ棟地下1階ポンプ室
西部浄化センター	バタフライ弁(1)-2	手動ﾊﾞﾀﾌﾗｲ弁	2001/11/16	放流ポンプ棟地下1階ポンプ室
西部浄化センター	バタフライ弁(2)-1	手動ﾊﾞﾀﾌﾗｲ弁	2001/11/16	放流ポンプ棟地下1階ポンプ室
西部浄化センター	バタフライ弁(2)-2	手動ﾊﾞﾀﾌﾗｲ弁	2001/11/16	放流ポンプ棟地下1階ポンプ室
西部浄化センター	バタフライ弁(2)-3	手動ﾊﾞﾀﾌﾗｲ弁	2001/11/16	放流ポンプ棟地下1階ポンプ室
西部浄化センター	バタフライ弁(2)-4	手動ﾊﾞﾀﾌﾗｲ弁	2001/11/16	放流ポンプ棟地下1階ポンプ室
西部浄化センター	バタフライ弁(3)-1	手動ﾊﾞﾀﾌﾗｲ弁	2001/11/16	放流ポンプ棟地下1階ポンプ室

機 器 一 覧 表

施設名称	機器名称	形式	設置年月日	設置場所
西部浄化センター	バタフライ弁(3)-2	手動ﾊﾞﾀﾌﾗｲ弁	2001/11/16	放流ポンプ棟地下1階ポンプ室
西部浄化センター	放流ポンプ吊上機	電動ﾎｲｽﾄ	2001/11/16	放流ポンプ棟地下1階ポンプ室
西部浄化センター	放流ポンプ室No.1床排水ポンプ	着脱式水中汚水汚物ﾎﾟﾝﾌﾟ	2001/11/16	放流ポンプ棟地下1階ポンプ室
西部浄化センター	放流ポンプ室No.2床排水ポンプ	着脱式水中汚水汚物ﾎﾟﾝﾌﾟ	2001/11/16	放流ポンプ棟地下1階ポンプ室
西部浄化センター	沈砂池系活性炭吸着塔	FRP製立型吸着塔	2001/05/31	沈砂池ポンプ棟1階脱臭機室
西部浄化センター	沈砂池系脱臭ファン	ﾀｰﾎﾞ形	2001/05/31	沈砂池ポンプ棟1階脱臭機室
西部浄化センター	沈砂池系ミストセパレータ	慣性衝突式	2001/05/31	沈砂池ポンプ棟1階脱臭機室
西部浄化センター	活性炭搬入チェーンブロック(1)	手動式ﾁｪｰﾝﾌﾞﾛｯｸ	2001/05/31	沈砂池ポンプ棟1階脱臭機室
西部浄化センター	No.1-1送風機	片吸込形9段ターボブロワ	1995/03/15	エアレーションタンク地下1階ブロワー室
西部浄化センター	No.1-2送風機	片吸込形9段ターボブロワ	1995/03/15	エアレーションタンク地下1階ブロワー室
西部浄化センター	No.2-1送風機	片吸込形8段ターボブロワ	1995/03/15	エアレーションタンク地下1階ブロワー室
西部浄化センター	No.1-1送風機用電動機	防滴保護かご形三相誘導電動機	1995/03/15	エアレーションタンク地下1階ブロワー室
西部浄化センター	No.1-2送風機用電動機	防滴保護かご形三相誘導電動機	1995/03/15	エアレーションタンク地下1階ブロワー室
西部浄化センター	No.2-1送風機用電動機	防滴保護かご形三相誘導電動機	1995/03/15	エアレーションタンク地下1階ブロワー室
西部浄化センター	No.1-1送風機用吐出弁	電動式外ネジ仕切弁	1995/03/15	エアレーションタンク地下1階ブロワー室
西部浄化センター	No.1-2送風機用吐出弁	電動式外ネジ仕切弁	1995/03/15	エアレーションタンク地下1階ブロワー室
西部浄化センター	No.2-1送風機用吐出弁	電動式外ネジ仕切弁	1995/03/15	エアレーションタンク地下1階ブロワー室
西部浄化センター	No.1空気ろ過器(湿式)	湿式エアフィルター	1995/03/15	エアレーションタンク1階水処理電気室奥
西部浄化センター	No.2空気ろ過器(乾式)	乾式エアーフィルター	1995/03/15	エアレーションタンク1階水処理電気室奥
西部浄化センター	No.1調整池管廊床排水ポンプ	水中汚水汚物ポンプ	1995/03/15	調整池地下1階管廊
西部浄化センター	2系1-1初沈流入ゲート	鋳鉄製角形手動外ﾈｼﾞ式	1995/03/15	最初沈殿池1階
西部浄化センター	2系1-2初沈流入ゲート	鋳鉄製角形手動外ﾈｼﾞ式	1995/03/15	最初沈殿池1階
西部浄化センター	2系2-1初沈流入ゲート	鋳鉄製角形手動外ﾈｼﾞ式	1995/03/15	最初沈殿池1階
西部浄化センター	2系2-2初沈流入ゲート	鋳鉄製角形手動外ﾈｼﾞ式	1995/03/15	最初沈殿池1階
西部浄化センター	2系No.1初沈汚泥掻寄機	ﾁｪｰﾝﾌﾗｲﾄ式	1995/03/15	最初沈殿池地下1階
西部浄化センター		ﾁｪｰﾝﾌﾗｲﾄ式	1995/03/15	最初沈殿池地下1階
西部浄化センター	2系1-1初沈スカムスキマ	電動式パイプスキマ	1995/03/15	最初沈殿池1階
西部浄化センター	2系1-2初沈スカムスキマ	電動式パイプスキマ	1995/03/15	最初沈殿池1階
西部浄化センター	2系2-1初沈スカムスキマ	電動式パイプスキマ	1995/03/15	最初沈殿池1階
西部浄化センター	2系2-2初沈スカムスキマ	電動式パイプスキマ	1995/03/15	最初沈殿池1階
西部浄化センター	2系1-1初沈汚泥引抜弁	電動式仕切弁	1995/03/15	最初沈殿池地下1階
西部浄化センター	2系1-2初沈汚泥引抜弁	電動式仕切弁	1995/03/15	最初沈殿池地下1階
西部浄化センター	2系2-1初沈汚泥引抜弁	電動式仕切弁	1995/03/15	最初沈殿池地下1階
西部浄化センター	2系2-2初沈汚泥引抜弁	電動式仕切弁	1995/03/15	最初沈殿池地下1階
西部浄化センター	No.1初沈汚泥引抜ポンプ	横軸無閉塞型汚泥ポンプ	1995/03/15	最初沈殿池地下1階

機 器 一 覧 表

施　設　名　称	機　　器　　名　　称	形　　式	設　　置 年　月　日	設 置 場 所
西部浄化センター	No.2初沈汚泥引抜ポンプ	横軸無閉塞型汚泥ポンプ	1995/03/15	最初沈殿池地下1階
西部浄化センター	No.1初沈スカム移送ポンプ	横軸無閉塞型汚泥ポンプ	1995/03/15	最初沈殿池地下1階
西部浄化センター	No.2初沈スカム移送ポンプ	横軸無閉塞型汚泥ポンプ	1995/03/15	最初沈殿池地下1階
西部浄化センター	No.1初沈管廊床排水ポンプ	水中汚水汚物ポンプ	1995/03/15	最初沈殿池地下1階
西部浄化センター	バイパス弁	手動仕切弁	1995/03/15	最初沈殿池地下1階
西部浄化センター	2系No.1エアタン流入ゲート	鋳鉄製角形手動外ネジ式	1995/03/15	エアレーションタンク1階
西部浄化センター	2系No.2エアタン流入ゲート	鋳鉄製角形手動外ネジ式	1995/03/15	エアレーションタンク1階
西部浄化センター	2系1-1ステップ流入ゲート	鋳鉄製角形手動外ネジ式	1995/03/15	エアレーションタンク1階
西部浄化センター	2系1-2ステップ流入ゲート	鋳鉄製角形手動外ネジ式	1995/03/15	エアレーションタンク1階
西部浄化センター	2系1-3ステップ流入ゲート	鋳鉄製角形手動外ネジ式	1995/03/15	エアレーションタンク1階
西部浄化センター	2系2-1ステップ流入ゲート	鋳鉄製角形手動外ネジ式	1995/03/15	エアレーションタンク1階
西部浄化センター	2系2-2ステップ流入ゲート	鋳鉄製角形手動外ネジ式	1995/03/15	エアレーションタンク1階
西部浄化センター	2系2-3ステップ流入ゲート	鋳鉄製角形手動外ネジ式	1995/03/15	エアレーションタンク1階
西部浄化センター	2系No.1エアタン散気装置	微細気泡散気板	1995/03/15	エアレーションタンク地下1階
西部浄化センター	2系No.2エアタン散気装置	微細気泡散気板	1995/03/15	エアレーションタンク地下1階
西部浄化センター	2系No.1-1機械式散気装置	水中機械式曝気攪拌装置	1995/03/15	エアレーションタンク地下1階
西部浄化センター	2系No.1-2機械式散気装置	水中機械式曝気攪拌装置	1995/03/15	エアレーションタンク地下1階
西部浄化センター	2系No.1-3機械式散気装置	水中機械式曝気攪拌装置	1995/03/15	エアレーションタンク地下1階
西部浄化センター	2系No.2-1機械式散気装置	水中機械式曝気攪拌装置	1995/03/15	エアレーションタンク地下1階
西部浄化センター	2系No.2-2機械式散気装置	水中機械式曝気攪拌装置	1995/03/15	エアレーションタンク地下1階
西部浄化センター	2系No.2-3機械式散気装置	水中機械式曝気攪拌装置	1995/03/15	エアレーションタンク地下1階
西部浄化センター	2系No.1攪拌機搬出入装置	電動チェーンブロック	1995/03/15	エアレーションタンク1階
西部浄化センター	2系No.2攪拌機搬出入装置	電動チェーンブロック	1995/03/15	エアレーションタンク1階
西部浄化センター	2系No.3攪拌機搬出入装置	電動チェーンブロック	1995/03/15	エアレーションタンク1階
西部浄化センター	2系No.1エアタン風量調節弁	電動バタフライ弁	1995/03/15	エアレーションタンク地下1階ブロワー室
西部浄化センター		電動バタフライ弁	1995/03/15	エアレーションタンク地下1階ブロワー室
西部浄化センター	No.1エアタン管廊床排水ポンプ	水中汚水汚物ポンプ	1995/03/15	エアレーションタンク地下1階
西部浄化センター	No.2エアタン管廊床排水ポンプ	水中汚水汚物ポンプ	1995/03/15	エアレーションタンク地下1階
西部浄化センター	凝集剤貯留タンク(PAC)	円筒立型	2002/03/22	エアタン横屋外
西部浄化センター	No.1凝集剤注入ポンプ(PAC)	定量ポンプ	2002/03/22	エアタン横屋外
西部浄化センター	No.2凝集剤注入ポンプ(PAC)	定量ポンプ	2002/03/22	エアタン横屋外
西部浄化センター	2系No.1-1終沈流入ゲート	鋳鉄製角形手動外ネジ式	1995/03/15	最終沈殿池1階
西部浄化センター	2系No.1-2終沈流入ゲート	鋳鉄製角形手動外ネジ式	1995/03/15	最終沈殿池1階
西部浄化センター	2系No.2-1終沈流入ゲート	鋳鉄製角形手動外ネジ式	1995/03/15	最終沈殿池1階
西部浄化センター	2系No.2-2終沈流入ゲート	鋳鉄製角形手動外ネジ式	1995/03/15	最終沈殿池1階

機 器 一 覧 表

施設名称	機器名称	形式	設置年月日	設置場所
西部浄化センター	2系No.1終沈汚泥掻寄機	チェーンフライト式	1995/03/15	最終沈殿池地下1階
西部浄化センター	2系No.2終沈汚泥掻寄機	チェーンフライト式	1995/03/15	最終沈殿池地下1階
西部浄化センター	2系1-1終沈スカムスキマ	電動式パイプスキマ	1995/03/15	最終沈殿池1階
西部浄化センター	2系1-2終沈スカムスキマ	電動式パイプスキマ	1995/03/15	最終沈殿池1階
西部浄化センター	2系2-1終沈スカムスキマ	電動式パイプスキマ	1995/03/15	最終沈殿池1階
西部浄化センター	2系2-2終沈スカムスキマ	電動式パイプスキマ	1995/03/15	最終沈殿池1階
西部浄化センター	No.1-1返送汚泥ポンプ	横軸吸込ｽｸﾘｭｰ付汚泥ポンプ	1995/03/15	最終沈殿池地下1階
西部浄化センター	No.1-2返送汚泥ポンプ	横軸吸込ｽｸﾘｭｰ付汚泥ポンプ	1995/03/15	最終沈殿池地下1階
西部浄化センター	No.2-1返送汚泥ポンプ	横軸吸込ｽｸﾘｭｰ式汚泥ポンプ	1995/03/15	最終沈殿池地下1階
西部浄化センター	No.1余剰汚泥ポンプ	横軸無閉塞型汚泥ポンプ	1995/03/15	最終沈殿池地下1階
西部浄化センター	No.2余剰汚泥ポンプ	横軸無閉塞型汚泥ポンプ	1995/03/15	最終沈殿池地下1階
西部浄化センター	2系No.1-1終沈汚泥引抜弁	丸形外ネジ式調節管	1995/03/15	最終沈殿池地下1階
西部浄化センター	2系No.1-2終沈汚泥引抜弁	丸形外ネジ式調節管	1995/03/15	最終沈殿池地下1階
西部浄化センター	2系No.2-1終沈汚泥引抜弁	丸形外ネジ式調節管	1995/03/15	最終沈殿池地下1階
西部浄化センター	2系No.2-2終沈汚泥引抜弁	丸形外ネジ式調節管	1995/03/15	最終沈殿池地下1階
西部浄化センター	2系No.1返送汚泥調節弁	電動式仕切弁	1995/03/15	エアレーションタンク地下1階ブロワー室
西部浄化センター	2系No.2返送汚泥調節弁	電動式仕切弁	1995/03/15	エアレーションタンク地下1階ブロワー室
西部浄化センター	No.1終沈スカム移送ポンプ	横軸無閉塞型汚泥ポンプ	1995/03/15	最終沈殿池地下1階
西部浄化センター	No.2終沈スカム移送ポンプ	横軸無閉塞型汚泥ポンプ	1995/03/15	最終沈殿池地下1階
西部浄化センター	終沈管廊床排水ポンプ	水中汚水汚物ポンプ	1995/03/15	最終沈殿池地下1階
西部浄化センター	池排水ポンプ	無閉塞型汚泥ポンプ	2002/03/22	最終沈殿池地下1階
西部浄化センター	フライト洗浄ポンプ	ラインポンプ	1995/03/15	最終沈殿池地下1階
西部浄化センター	滅菌池流入ゲート	鋳鉄製角形手動外ﾈｼﾞ式	1995/03/15	最終沈殿池1階塩素滅菌室
西部浄化センター	滅菌池排水弁	手動式外ネジ仕切弁	1995/03/15	最終沈殿池1階塩素滅菌室
西部浄化センター	バイパス滅菌流入ゲート	鋳鉄製角形手動外ﾈｼﾞ式	1995/03/15	最終沈殿池1階塩素滅菌室
西部浄化センター		鋳鉄製角形手動外ﾈｼﾞ式	1995/03/15	最終沈殿池1階塩素滅菌室
西部浄化センター	No.1紫外線滅菌装置	垂直設置型	1995/03/15	最終沈殿池地下1階塩素滅菌室
西部浄化センター	No.2紫外線滅菌装置	垂直設置型	1995/03/15	最終沈殿池地下1階塩素滅菌室
西部浄化センター	バイパス水路用紫外線滅菌装置	中圧ランプ式(垂直設置型)	1995/03/15	最終沈殿池地下1階塩素滅菌室
西部浄化センター	滅菌室床排水ポンプ	着脱式水中汚水汚物ポンプ	1995/03/15	最終沈殿池地下1階塩素滅菌室
西部浄化センター	紫外線滅菌装置用吊上装置	手動式ﾁｪｰﾝﾌﾞﾛｯｸ	1995/03/15	最終沈殿池1階塩素滅菌室
西部浄化センター	バイパス滅菌装置用吊上装置	手動式ﾁｪｰﾝﾌﾞﾛｯｸ	1995/03/15	最終沈殿池1階塩素滅菌室
西部浄化センター	No.1砂ろ過器	移床式上向流連続砂ろ過器	1995/03/15	最終沈殿池塩素滅菌室横(屋外)
西部浄化センター	No.2砂ろ過器	移床式上向流連続砂ろ過器	1995/03/15	最終沈殿池塩素滅菌室横(屋外)
西部浄化センター	No.1-1消泡水ポンプ		1995/03/15	最終沈殿池用水ポンプ室

機 器 一 覧 表

施設名称	機器名称	形式	設置年月日	設置場所
西部浄化センター	No.1-2消泡水ポンプ		1995/03/15	最終沈殿池用水ポンプ室
西部浄化センター	No.2-4消泡水ポンプ		1995/03/15	最終沈殿池用水ポンプ室
西部浄化センター	No.1汚泥系ろ過水移送ポンプ		1995/03/15	最終沈殿池用水ポンプ室
西部浄化センター	No.2汚泥系ろ過水移送ポンプ		1995/03/15	最終沈殿池用水ポンプ室
西部浄化センター	No.1汚泥系ろ過水移送ポンプ吐出弁	空気作動式偏心構造弁	2002/03/22	最終沈殿池用水ポンプ室
西部浄化センター	No.2汚泥系ろ過水移送ポンプ吐出弁	空気作動式偏心構造弁	2002/03/22	最終沈殿池用水ポンプ室
西部浄化センター	No.1洗浄排水ポンプ		1995/03/15	最終沈殿池用水ポンプ室
西部浄化センター	No.2洗浄排水ポンプ		1995/03/15	最終沈殿池用水ポンプ室
西部浄化センター	No.1砂ろ過原水ポンプ		1995/03/15	最終沈殿池用水ポンプ室
西部浄化センター	No.2砂ろ過原水ポンプ		1995/03/15	最終沈殿池用水ポンプ室
西部浄化センター	No.1消泡水用ストレーナ		1995/03/15	最終沈殿池用水ポンプ室
西部浄化センター	No.2消泡水用ストレーナ		1995/03/15	最終沈殿池用水ポンプ室
西部浄化センター	No.1砂ろ過原水ストレーナ		1995/03/15	最終沈殿池用水ポンプ室
西部浄化センター	No.2砂ろ過原水ストレーナ		1995/03/15	最終沈殿池用水ポンプ室
西部浄化センター	砂ろ過器用No.1空気圧縮機		1995/03/15	最終沈殿池用水ポンプ室
西部浄化センター	砂ろ過器用No.2空気圧縮機		1995/03/15	最終沈殿池用水ポンプ室
西部浄化センター	水処理シール水給水ユニット		1995/03/15	最終沈殿池用水ポンプ室
西部浄化センター	用水管廊床排水ポンプ	水中汚水ポンプ	1995/03/15	最終沈殿池用水ポンプ室
西部浄化センター	砂ろ過材搬入ホイスト	電動式	1995/03/15	砂ろ過上部
西部浄化センター	水処理系活性炭吸着塔	立型カートリッジ式	2001/05/31	脱臭設備棟1階
西部浄化センター	水処理系脱臭ファン	ターボ形	2001/05/31	脱臭設備棟1階
西部浄化センター	水処理系ミストセパレータ	慣性衝突式	2001/05/31	脱臭設備棟1階
西部浄化センター	活性炭搬入チェーンブロック(2)	鎖動横行式ﾁｪｰﾝﾌﾞﾛｯｸ	2001/05/31	脱臭設備棟1階
西部浄化センター	3･4系汚水バイパス弁	手動バタフライ弁	2014/02/28	調整池 B1F 管廊
西部浄化センター	3･4系No.1汚水仕切弁	手動仕切弁	2014/02/28	調整池 B1F 管廊
西部浄化センター		手動仕切弁	2014/02/28	調整池 B1F 管廊
西部浄化センター	1･2系汚水制御弁	電動偏心構造弁	2014/02/28	
西部浄化センター	3･4系汚水制御弁	電動偏心構造弁	2014/02/28	調整池 B1F 管廊
西部浄化センター	3系初沈流入ゲート	外ネジ式鋳鉄製角形可動堰	2014/02/28	3系最初沈澱池 上部
西部浄化センター	3系No.1初沈汚泥引抜弁	電動偏心構造弁	2014/02/28	3系最初沈澱池 B1F 管廊
西部浄化センター	3系初沈管廊床排水ポンプ	水中汚水汚物ポンプ	2014/02/28	3系最初沈澱池 B1F 管廊
西部浄化センター	3系No.1初沈汚泥掻寄機	ノッチチェーン式	2014/02/28	3系最初沈澱池 上部
西部浄化センター	3系No.1初沈スカムスキマ	電動スカムスキマ	2014/02/28	3系最初沈澱池 上部
西部浄化センター	3系No.1初沈汚泥ポンプ	無閉塞形汚泥ポンプ	2014/02/28	3系最初沈澱池 B1F 管廊
西部浄化センター	3系No.2初沈汚泥ポンプ	無閉塞形汚泥ポンプ	2014/02/28	3系最初沈澱池 B1F 管廊

機 器 一 覧 表

施設名称	機器名称	形式	設置年月日	設置場所
西部浄化センター	3･4系初沈バイパス可動堰	外ネジ式鋳鉄製角形可動堰	2014/02/28	3系最初沈澱池 上部
西部浄化センター	3･4系No.1初沈スカム移送ポンプ	水中汚水汚物ポンプ	2014/02/28	3系最初沈澱池 上部 ポンプピット
西部浄化センター	3･4系No.2初沈スカム移送ポンプ	水中汚水汚物ポンプ	2014/02/28	3系最初沈澱池 上部 ポンプピット
西部浄化センター	3系No.1エアタン流入ゲート	外ネジ式鋳鉄製角形可動堰(二床式)	2014/02/28	3系エアレーションタンク 上部
西部浄化センター	3系No.1ステップ流入ゲート	外ネジ式鋳鉄製角形可動堰(二床式)	2014/02/28	3系エアレーションタンク 上部
西部浄化センター	3系No.1エアタンバイパス可動堰	外ネジ式鋳鉄製角形可動堰(二床式)	2014/02/28	3系エアレーションタンク 上部
西部浄化センター	3系No.1-1水中撹拌機	水中機械式	2014/02/28	3系エアレーションタンク 上部
西部浄化センター	3系No.1-2水中撹拌機	水中機械式	2014/02/28	3系エアレーションタンク 上部
西部浄化センター	3系No.1-1散気装置	メンブレンディフューザー式、全面曝気式	2014/02/28	3系エアレーションタンク 上部
西部浄化センター	3系No.1-2散気装置	メンブレンディフューザー式、全面曝気式	2014/02/28	3系エアレーションタンク 上部
西部浄化センター	3系No.1返送汚泥調整弁	電動偏心構造弁	2014/02/28	3系エアレーションタンク B1F 管廊
西部浄化センター	3系No.1エアタン風量調整弁	電動バタフライ弁	2014/02/28	3系エアレーションタンク B1F 管廊
西部浄化センター	A系バイパス弁	電動偏心構造弁	2014/02/28	2系エアレーションタンク B1F 管廊
西部浄化センター	手動仕切弁(φ500)	手動仕切弁(外ネジ式)	2014/02/28	3系エアレーションタンク B1F 管廊
西部浄化センター	3系No.1撹拌機搬出入装置	電動ホイスト	2014/02/28	3系エアレーションタンク 上部
西部浄化センター	3系No.2撹拌機搬出入装置	電動ホイスト	2014/02/28	3系エアレーションタンク 上部
西部浄化センター	機器搬出入用吊上装置	電動ホイスト	2014/02/28	3系エアレーションタンク 上部
西部浄化センター	3系No.1エアタン管廊床排水ポンプ	水中汚水汚物ポンプ	2014/02/28	3系エアレーションタンク B1F 管廊
西部浄化センター	3系No.2エアタン管廊床排水ポンプ	水中汚水汚物ポンプ	2014/02/28	新明和工業(株)
西部浄化センター	No.3-1空気ろ過器	回転油膜式空気ろ過器	2014/02/28	3系エアレーションタンク B1F 空気ろ過器室
西部浄化センター	No.3-2空気ろ過器	回転油膜式空気ろ過器	2014/02/28	3系エアレーションタンク B1F 空気ろ過器室
西部浄化センター	No.4-1空気ろ過器	自動巻取式空気ろ過器	2014/02/28	3系エアレーションタンク B1F 空気ろ過器室
西部浄化センター	No.4-2空気ろ過器	自動巻取式空気ろ過器	2014/02/28	3系エアレーションタンク B1F 空気ろ過器室
西部浄化センター	No.3-1送風機	高速電動機直結単段ターボブロワ	2014/02/28	3系エアレーションタンク 1F 送風機室
西部浄化センター	No.3-1送風機吐出弁	電動仕切弁	2014/02/28	3系エアレーションタンク B1F 管廊
西部浄化センター		手動仕切弁(外ネジ式)	2014/02/28	3系エアレーションタンク B1F 管廊
西部浄化センター	手動バタフライ弁	手動バタフライ弁(フランジレス)	2014/02/28	2系エアレーションタンク B1F ブロア室
西部浄化センター	B系バイパス弁	電動偏心構造弁	2014/02/28	3系エアレーションタンク B1F 管廊
西部浄化センター	3系No.1-1終沈流入ゲート	鋳鉄製外ネジ式制水扉	2014/02/28	3系最終沈澱池 上部
西部浄化センター	3系No.1-2終沈流入ゲート	鋳鉄製外ネジ式制水扉	2014/02/28	3系最終沈澱池 上部
西部浄化センター	3系No.1-1返送汚泥引抜弁	電動偏心構造弁	2014/02/28	3系最終沈澱池 B1F 管廊
西部浄化センター	3系No.1-2返送汚泥引抜弁	電動偏心構造弁	2014/02/28	3系最終沈澱池 B1F 管廊
西部浄化センター	3系No.1-1余剰汚泥引抜弁	電動偏心構造弁	2014/02/28	3系最終沈澱池 B1F 管廊
西部浄化センター	3系No.1-2余剰汚泥引抜弁	電動偏心構造弁	2014/02/28	3系最終沈澱池 B1F 管廊
西部浄化センター	3系No.1終沈汚泥掻寄機	ノッチチェーン型フライト式	2014/02/28	3系最終沈澱池 上部

機 器 一 覧 表

施　設　名　称	機　　器　　名　　称	形　　式	設　　置 年　月　日	設 置 場 所
西部浄化センター	3系No.1-1終沈スカムスキマ	電動スカムスキマ	2014/02/28	3系最終沈澱池　上部
西部浄化センター	3系No.1-2終沈スカムスキマ	電動スカムスキマ	2014/02/28	3系最終沈澱池　上部
西部浄化センター	3系No.1返送汚泥ポンプ	吸込スクリュー付汚泥ポンプ	2014/02/28	3系最終沈澱池　B1F　管廊
西部浄化センター	3系No.2返送汚泥ポンプ	吸込スクリュー付汚泥ポンプ	2014/02/28	3系最終沈澱池　B1F　管廊
西部浄化センター	3系No.1余剰汚泥ポンプ	無閉塞形汚泥ポンプ	2014/02/28	3系最終沈澱池　B1F　管廊
西部浄化センター	3系No.2余剰汚泥ポンプ	無閉塞形汚泥ポンプ	2014/02/28	3系最終沈澱池　B1F　管廊
西部浄化センター	3・4系No.1終沈スカム移送ポンプ	水中ポンプ	2014/02/28	3系最終沈澱池　上部　ポンプピット
西部浄化センター	3・4系No.2終沈スカム移送ポンプ	水中ポンプ	2014/02/28	3系最終沈澱池　上部　ポンプピット
西部浄化センター	3系No.1終沈管廊床排水ポンプ	水中ポンプ	2014/02/28	3系最終沈澱池　B1F　管廊
西部浄化センター	3系No.2終沈管廊床排水ポンプ	水中ポンプ	2014/02/28	3系最終沈澱池　B1F　管廊
西部浄化センター	No.2-3消泡水ポンプ	片吸込渦巻ポンプ	2014/02/28	3系最終沈澱池　B1F　管廊
西部浄化センター	No.1返送汚泥濃度計弁	外ネジ式仕切弁	2014/02/28	3系最終沈澱池　B1F　管廊
西部浄化センター	No.2返送汚泥濃度計弁	外ネジ式仕切弁	2014/02/28	3系最終沈澱池　B1F　管廊
西部浄化センター	No.3返送汚泥濃度計弁	外ネジ式仕切弁	2014/02/28	3系最終沈澱池　B1F　管廊
西部浄化センター	手動仕切弁（φ500）	外ネジ式仕切弁	2014/02/28	3系最終沈澱池　1F　屋外
西部浄化センター	No.2水処理系脱臭ファン	片吸込ターボファン	2014/02/28	脱臭設備棟　1F　脱臭機室
西部浄化センター	No.2水処理系活性炭吸着塔	立形吸着塔	2014/02/28	脱臭設備棟　1F　脱臭機室
西部浄化センター	No.1分配槽可動堰	鋳鉄製角形手動外ネジ式	1996/03/15	重力濃縮棟1階分配槽
西部浄化センター	No.2分配槽可動堰	鋳鉄製角形手動外ネジ式	1996/03/15	重力濃縮棟1階分配槽
西部浄化センター	No.1重力濃縮槽汚泥掻寄機	中央駆動式懸垂形汚泥掻寄機	1996/03/15	重力濃縮棟地下1階No.1重力濃縮槽
西部浄化センター	No.1重力濃縮汚泥ポンプ	吸込スクリュー付無閉塞型汚泥ポンプ	1996/03/15	重力濃縮棟地下1階ポンプ室
西部浄化センター	No.2重力濃縮汚泥ポンプ	吸込スクリュー付無閉塞型汚泥ポンプ	1996/03/15	重力濃縮棟地下1階ポンプ室
西部浄化センター	No.1排水ポンプ	無閉塞型汚泥ポンプ	1996/03/15	重力濃縮棟地下1階ポンプ室
西部浄化センター	No.2排水ポンプ	無閉塞型汚泥ポンプ	1996/03/15	重力濃縮棟地下1階ポンプ室
西部浄化センター	No.3排水ポンプ	無閉塞型汚泥ポンプ	2002/03/22	重力濃縮棟地下1階ポンプ室
西部浄化センター		電動偏心構造弁	1996/03/15	重力濃縮棟地下1階ポンプ室
西部浄化センター	初沈汚泥スカム分離機	回転ドラム式	1998/03/16	機械濃縮棟2階し渣除去室
西部浄化センター	水処理スカム分離機	回転ドラム式	1998/03/16	機械濃縮棟2階し渣除去室
西部浄化センター	スカム移送コンベア	トラフ形ベルトコンベア	1998/03/16	機械濃縮棟2階し渣除去室
西部浄化センター	スカム投入コンベア	トラフ形ベルトコンベア	2002/03/22	機械濃縮棟2階し渣除去室
西部浄化センター	スカム脱水機	スクリュープレス式	1998/03/16	機械濃縮棟2階し渣除去室
西部浄化センター	スカムホッパ	鋼板製ホッパー(片開き)	2002/03/22	機械濃縮棟1階し渣搬出室
西部浄化センター	排水槽攪拌機		1996/03/15	重力濃縮棟地下1階排水槽
西部浄化センター	No.1重力濃縮床排水ポンプ	水中汚水ポンプ	1996/03/15	重力濃縮棟地下1階ポンプ室
西部浄化センター	No.2重力濃縮床排水ポンプ	水中汚水ポンプ	1996/03/15	重力濃縮棟地下1階ポンプ室

機 器 一 覧 表

施設名称	機器名称	形式	設置年月日	設置場所
西部浄化センター	No.1管廊床排水ポンプ	水中汚水ポンプ	1996/03/15	管廊
西部浄化センター	No.2管廊床排水ポンプ	水中汚水ポンプ	1996/03/15	管廊
西部浄化センター	し渣搬出ホイスト	ローヘッド形電動ホイスト	1998/03/16	機械濃縮棟2階し渣除去室
西部浄化センター	軸封水加圧ポンプ	ラインポンプ	2002/03/22	重力濃縮棟地下1階ポンプ室
西部浄化センター	No.1遠心濃縮機	横型遠心濃縮機	1998/03/16	機械濃縮棟1階機械濃縮室
西部浄化センター	No.1余剰汚泥貯留槽攪拌機		1998/03/16	機械濃縮棟地下1階ポンプ・補機室
西部浄化センター	No.2余剰汚泥貯留槽攪拌機		1998/03/16	機械濃縮棟地下1階ポンプ・補機室
西部浄化センター	濃縮汚泥混合槽攪拌機		1998/03/16	機械濃縮棟地下1階ポンプ・補機室
西部浄化センター	No.1余剰汚泥供給ポンプ	一軸ネジ式(VVVF)	1998/03/16	機械濃縮棟地下1階ポンプ・補機室
西部浄化センター	No.2余剰汚泥供給ポンプ	一軸ネジ式(VVVF)	1998/03/16	機械濃縮棟地下1階ポンプ・補機室
西部浄化センター	No3余剰汚泥供給ポンプ		2006/03/17	機械濃縮棟 B1F ポンプ室
西部浄化センター	No.1余剰汚泥供給ポンプ吐出弁	電動偏心構造弁	1998/03/16	機械濃縮棟地下1階ポンプ・補機室
西部浄化センター	No.2余剰汚泥供給ポンプ吐出弁	電動偏心構造弁	1998/03/16	機械濃縮棟地下1階ポンプ・補機室
西部浄化センター	No3汚泥供給弁		2006/03/17	機械濃縮棟 B1F ポンプ室
西部浄化センター	No.1混合濃縮汚泥ポンプ	一軸ネジ式	1998/03/16	機械濃縮棟地下1階ポンプ・補機室
西部浄化センター	No.2混合濃縮汚泥ポンプ	一軸ネジ式	1998/03/16	機械濃縮棟地下1階ポンプ・補機室
西部浄化センター	余剰汚泥スカム分離機	回転ドラム式	1998/03/16	機械濃縮棟2階し渣除去室
西部浄化センター	給水ユニット	圧力タンク式(赤水対策)	1998/03/16	機械濃縮棟地下1階ポンプ・補機室
西部浄化センター	No.1遠心濃縮床排水ポンプ	着脱式水中汚水ポンプ	1998/03/16	機械濃縮棟地下1階ポンプ・補機室
西部浄化センター	No.2遠心濃縮床排水ポンプ	着脱式水中汚水ポンプ	1998/03/16	機械濃縮棟地下1階ポンプ・補機室
西部浄化センター	遠心濃縮機点検用吊上機	ｷﾞｬｰﾄﾞﾄﾛﾘ付ﾁｪｰﾝﾌﾞﾛｯｸ	1998/03/16	機械濃縮棟1階機械濃縮室
西部浄化センター	No.1ろ過水槽流入弁	電動式外ネジ仕切弁	1998/03/16	機械濃縮棟地下1階ポンプ・補機室
西部浄化センター	重力濃縮汚泥ポンプNo3		2005/10/31	重力濃縮棟 B1F ポンプ室
西部浄化センター	重力濃縮汚泥ポンプNo4		2005/10/31	重力濃縮棟 B1F ポンプ室
西部浄化センター	混合濃縮投入弁No1		2005/10/31	汚泥処理棟 B1F
西部浄化センター			2005/10/31	汚泥処理棟 B1F
西部浄化センター	配管ピット排水ポンプNo1	水中ポンプ(渦巻型)	2005/10/31	余剰ガス設備
西部浄化センター	配管ピット排水ポンプNo2	水中ポンプ(渦巻型)	2005/10/31	余剰ガス設備
西部浄化センター	機械濃縮機		2006/03/17	機械濃縮棟 1F 機械濃縮室
西部浄化センター	No1薬品溶解タンク		2006/03/17	機械濃縮棟 1F 機械濃縮室
西部浄化センター	No2薬品溶解タンク		2006/03/17	機械濃縮棟 1F 機械濃縮室
西部浄化センター	No1薬品受入ホッパ及び供給機		2006/03/17	機械濃縮棟 1F 機械濃縮室
西部浄化センター	No2薬品受入ホッパ及び供給機		2006/03/17	機械濃縮棟 1F 機械濃縮室
西部浄化センター	No1空気圧縮機		2006/03/17	機械濃縮棟 1F 機械濃縮室
西部浄化センター	No2空気圧縮機		2006/03/17	機械濃縮棟 1F 機械濃縮室

機 器 一 覧 表

施設名称	機器名称	形式	設置年月日	設置場所
西部浄化センター	No1薬品供給ポンプ	一軸ねじ式	2006/03/17	機械濃縮棟 1F 機械濃縮室
西部浄化センター	No2薬品供給ポンプ	一軸ねじ式	2006/03/17	機械濃縮棟 1F 機械濃縮室
西部浄化センター	No.1-1消化タンク		1996/03/15	消化槽1階
西部浄化センター	No.1-2消化タンク		1996/03/15	消化槽1階
西部浄化センター	No.1-1消化タンク攪拌機	スクリュー式攪拌機	1996/03/15	消化槽1階
西部浄化センター	No.1-2消化タンク攪拌機	スクリュー式攪拌機	1996/03/15	消化槽1階
西部浄化センター	No.1汚泥循環ポンプ	吸込スクリュー付汚泥ポンプ	1996/03/15	消化槽地下1階
西部浄化センター	No.2汚泥循環ポンプ	吸込スクリュー付汚泥ポンプ	1996/03/15	消化槽地下1階
西部浄化センター	No.3汚泥循環ポンプ	吸込スクリュー付汚泥ポンプ	1996/03/15	消化槽地下1階
西部浄化センター	No.1-1消化汚泥引抜弁	電動式偏心構造弁	1996/03/15	消化槽地下1階
西部浄化センター	No.1-2消化汚泥引抜弁	電動式偏心構造弁	1996/03/15	消化槽地下1階
西部浄化センター	No.1-1汚泥投入弁	電動式偏心構造弁	1996/03/15	消化槽地下1階
西部浄化センター	No.1-2汚泥投入弁	電動式偏心構造弁	1996/03/15	消化槽地下1階
西部浄化センター	No.1-1汚泥用テレスコープ弁	手動式外ネジテレスコープ弁	1996/03/15	消化槽上部
西部浄化センター	No.1-2汚泥用テレスコープ弁	手動式外ネジテレスコープ弁	1996/03/15	消化槽上部
西部浄化センター	No.1-1脱離液用テレスコープ弁	手動式外ネジテレスコープ弁	1996/03/15	消化槽上部
西部浄化センター	No.1-2脱離液用テレスコープ弁	手動式外ネジテレスコープ弁	1996/03/15	消化槽上部
西部浄化センター	No.1-1スカム排出弁	手動式外ネジ仕切弁	1996/03/15	消化槽上部
西部浄化センター	No.1-2スカム排出弁	手動式外ネジ仕切弁	1996/03/15	消化槽上部
西部浄化センター	No.1計装用空気圧縮機	可搬式小型空気圧縮機	1996/03/15	消化槽地下1階
西部浄化センター	No.2計装用空気圧縮機	可搬式小型空気圧縮機	1996/03/15	消化槽地下1階
西部浄化センター	除湿器	冷凍式	1996/03/15	消化槽地下1階
西部浄化センター	消化汚泥緊急遮断弁	空気式偏心構造弁	1996/03/15	消化槽地下1階管廊
西部浄化センター	濃縮汚泥切替弁		1996/03/15	消化槽地下1階管廊
西部浄化センター	No.1温水ボイラー	横型炉筒煙管式(無圧開放式)	1996/03/15	消化槽1階ボイラー室
西部浄化センター			1996/03/15	消化槽1階ボイラー室
西部浄化センター	No.1汚泥熱交換器	スパイラル熱交換器	1996/03/15	消化槽1階ボイラー室
西部浄化センター	No.2汚泥熱交換器	スパイラル熱交換器	1996/03/15	消化槽1階ボイラー室
西部浄化センター	No.1温水循環ポンプ	渦巻ポンプ	1996/03/15	消化槽地下1階
西部浄化センター	No.2温水循環ポンプ	渦巻ポンプ	1996/03/15	消化槽地下1階
西部浄化センター	No.3温水循環ポンプ	渦巻ポンプ	1996/03/15	消化槽地下1階
西部浄化センター	No.1重油移送ポンプ		1996/03/15	消化槽1階ボイラー室
西部浄化センター	No.2重油移送ポンプ		1996/03/15	消化槽1階ボイラー室
西部浄化センター	重油サービスタンク	鋼板製丸型タンク	1996/03/15	消化槽1階ボイラー室
西部浄化センター	地下タンク	地中埋設形	1996/03/15	消化槽(屋外)

機 器 一 覧 表

施設名称	機器名称	形式	設置年月日	設置場所
西部浄化センター	ガスフィルター	ガスフィルタ	1996/03/15	消化槽1階ボイラー室
西部浄化センター	ガス貯留タンク	乾式ガスホルダー	1996/03/15	屋外
西部浄化センター	余剰ガス燃焼装置	強制通風式炉内燃焼型	1996/03/15	屋外
西部浄化センター	脱硫塔	連続式乾式脱硫器	1996/03/15	屋外
西部浄化センター	簡易脱硫塔		2005/09/30	
西部浄化センター	No.1ガス昇圧ブロワ	TBFガスブースタ	1996/03/15	屋外
西部浄化センター	No.2ガス昇圧ブロワ	TBFガスブースタ	1996/03/15	屋外
西部浄化センター	脱硫剤吊上装置	電動横行ホイスト	1996/03/15	屋外
西部浄化センター	水取器	水取器	1996/03/15	屋外
西部浄化センター	ガスフィルター	ガスフィルタ	1996/03/15	屋外
西部浄化センター	No.1汚泥脱水機	ベルトプレス式	1997/03/15	汚泥処理棟2階脱水機室
西部浄化センター	No.2汚泥脱水機	ベルトプレス式	1997/03/15	汚泥処理棟2階脱水機室
西部浄化センター	No.1汚泥供給ポンプ	無閉塞型汚泥ポンプ	1997/03/15	汚泥処理棟地下1階ポンプ室
西部浄化センター	No.2汚泥供給ポンプ	無閉塞型汚泥ポンプ	1997/03/15	汚泥処理棟地下1階ポンプ室
西部浄化センター	No.6汚泥供給ポンプ	無閉塞型汚泥ポンプ	1997/03/15	汚泥処理棟地下1階ポンプ室
西部浄化センター	No.1薬品供給ポンプ		1997/03/15	汚泥処理棟地下1階ポンプ室
西部浄化センター	No.2薬品供給ポンプ		1997/03/15	汚泥処理棟地下1階ポンプ室
西部浄化センター	No.6薬品供給ポンプ		1997/03/15	汚泥処理棟地下1階ポンプ室
西部浄化センター	No.1薬品供給機	定量供給機	1997/03/15	汚泥処理棟地下1階ポンプ室
西部浄化センター	No.2薬品供給機	定量供給機	1997/03/15	汚泥処理棟地下1階ポンプ室
西部浄化センター	No.1薬品溶解タンク	鋼板製円筒竪型	1997/03/15	汚泥処理棟地下1階ポンプ室
西部浄化センター	No.2薬品溶解タンク	鋼板製円筒竪型	1997/03/15	汚泥処理棟地下1階ポンプ室
西部浄化センター	No.1薬品コンテナ	角型コンテナ	1997/03/15	汚泥処理棟1階薬品投入室
西部浄化センター	No.2薬品コンテナ	角型コンテナ	1997/03/15	汚泥処理棟1階薬品投入室
西部浄化センター	No.3薬品コンテナ	角型コンテナ	1997/03/15	汚泥処理棟1階薬品投入室
西部浄化センター		角型コンテナ	1997/03/15	汚泥処理棟1階薬品投入室
西部浄化センター	No.1ろ布洗浄水ポンプ	多段渦巻ポンプ	1997/03/15	汚泥処理棟地下1階ポンプ室
西部浄化センター	No.2ろ布洗浄水ポンプ	多段渦巻ポンプ	1997/03/15	汚泥処理棟地下1階ポンプ室
西部浄化センター	No.6ろ布洗浄水ポンプ	多段渦巻ポンプ	1997/03/15	汚泥処理棟地下1階ポンプ室
西部浄化センター	No.1返流水ポンプ	無閉塞型汚泥ポンプ	1997/03/15	汚泥処理棟地下1階ポンプ室
西部浄化センター	No.2返流水ポンプ	無閉塞型汚泥ポンプ	1997/03/15	汚泥処理棟地下1階ポンプ室
西部浄化センター	No.1高架水槽揚水ポンプ(雑用水)	片吸込渦巻ポンプ	1997/03/15	汚泥処理棟地下1階ポンプ室
西部浄化センター	No.2高架水槽揚水ポンプ(雑用水)	片吸込渦巻ポンプ	1997/03/15	汚泥処理棟地下1階ポンプ室
西部浄化センター	高架水槽(雑用水)	パネルタンク	1997/03/15	汚泥処理棟屋上
西部浄化センター	No.1-1消化汚泥貯留槽攪拌機		1997/03/15	汚泥処理棟地下1階ポンプ室

機 器 一 覧 表

施設名称	機器名称	形式	設置年月日	設置場所
西部浄化センター	No.1-2消化汚泥貯留槽攪拌機		1997/03/15	汚泥処理棟地下1階ポンプ室
西部浄化センター	No.1返流水槽攪拌機		1997/03/15	汚泥処理棟地下1階ポンプ室
西部浄化センター	No.2返流水槽攪拌機		1997/03/15	汚泥処理棟地下1階ポンプ室
西部浄化センター	ケーキ搬送コンベア	トラフ形ベルトコンベア	1997/03/15	汚泥処理棟2階脱水機室
西部浄化センター	No.1ケーキホッパ	電動カットゲート式	1997/03/15	汚泥処理棟2階脱水機室
西部浄化センター	No.1消化汚泥投入弁	電動式仕切弁	1997/03/15	汚泥処理棟地下1階ポンプ室
西部浄化センター	No.2消化汚泥投入弁	電動式仕切弁	1997/03/15	汚泥処理棟地下1階ポンプ室
西部浄化センター	No.1ろ過水流入弁	電動式外ネジ仕切弁	1997/03/15	汚泥処理棟地下1階ポンプ室
西部浄化センター	No.2ろ過水流入弁	電動式外ネジ仕切弁	1997/03/15	汚泥処理棟地下1階ポンプ室
西部浄化センター	No.1空気圧縮機	空気圧縮機	1997/03/15	汚泥処理棟地下1階ポンプ室
西部浄化センター	No.2空気圧縮機	空気圧縮機	1997/03/15	汚泥処理棟地下1階ポンプ室
西部浄化センター	除湿器	冷凍式エアドライヤ	1997/03/15	汚泥処理棟地下1階ポンプ室
西部浄化センター	空気槽	空気槽	1997/03/15	汚泥処理棟地下1階ポンプ室
西部浄化センター	No.1-1床排水ポンプ	水中汚水汚物ポンプ	1997/03/15	汚泥処理棟地下1階ポンプ室
西部浄化センター	No.1-2床排水ポンプ	水中汚水汚物ポンプ	1997/03/15	汚泥処理棟地下1階ポンプ室
西部浄化センター	No.2-1床排水ポンプ	水中汚水汚物ポンプ	1997/03/15	汚泥処理棟地下1階ポンプ室
西部浄化センター	No.2-2床排水ポンプ	水中汚水汚物ポンプ	1997/03/15	汚泥処理棟地下1階ポンプ室
西部浄化センター	薬品搬入ホイスト		1997/03/15	汚泥処理棟1階薬品投入室
西部浄化センター	脱水機点検用クレーン	電動式ホイスト	1997/03/15	汚泥処理棟2階脱水機室
西部浄化センター	No.1凝集混和槽(攪拌機)	立形円筒式攪拌槽	1997/03/15	汚泥処理棟2階脱水機室
西部浄化センター	No.2凝集混和槽(攪拌機)	立形円筒式攪拌槽	1997/03/15	汚泥処理棟2階脱水機室
西部浄化センター	薬液散布装置		2001/03/21	汚泥処理棟2階脱水機室
西部浄化センター	汚泥系活性炭吸着塔	立型カートリッジ式	2001/03/21	脱臭設備棟1階
西部浄化センター	濃縮系脱臭ファン	片吸込ターボファン	2001/03/21	脱臭設備棟1階
西部浄化センター	脱水系脱臭ファン	片吸込ターボファン	2001/03/21	脱臭設備棟1階
西部浄化センター		慣性衝突式	2001/03/21	脱臭設備棟1階
西部浄化センター	汚泥系生物脱臭装置	角型充填塔式(立形2塔式)	2001/03/21	脱臭設備棟1階
西部浄化センター	No.1-1循環散水ポンプ	テクセルケミカルポンプ	2001/03/21	脱臭設備棟1階
西部浄化センター	No.1-2循環散水ポンプ	テクセルケミカルポンプ	2001/03/21	脱臭設備棟1階
西部浄化センター	No.2-1循環散水ポンプ	テクセルケミカルポンプ	2001/03/21	脱臭設備棟1階
西部浄化センター	No.2-2循環散水ポンプ	テクセルケミカルポンプ	2001/03/21	脱臭設備棟1階
西部浄化センター	No.1排水ポンプ	テクセル耐蝕ポンプ	2001/03/21	脱臭設備棟1階
西部浄化センター	No.2排水ポンプ	テクセル耐蝕ポンプ	2001/03/21	脱臭設備棟1階
西部浄化センター	苛性ソーダ注入ポンプ		2001/03/21	脱臭設備棟1階
西部浄化センター	No.1脱臭機室床排水ポンプ	着脱式水中汚水汚物ポンプ	2001/03/21	脱臭設備棟1階

機 器 一 覧 表

施設名称	機器名称	形式	設置年月日	設置場所
西部浄化センター	No.2脱臭機室床排水ポンプ	着脱式水中汚水汚物ポンプ	2001/03/21	脱臭設備棟1階
西部浄化センター	活性炭搬入チェーンブロック(3)	ｷﾞｬｰﾄﾞﾄﾛﾘ付手動ﾁｪｰﾝﾌﾞﾛｯ	2001/03/21	脱臭設備棟1階
西部浄化センター	No.1揚水ポンプ		2001/03/21	汚泥処理棟1階換気脱臭ファン室
西部浄化センター	No.2揚水ポンプ		2001/03/21	汚泥処理棟1階換気脱臭ファン室
西部浄化センター	引込盤	屋内自立閉鎖形	2000/08/31	沈砂池ポンプ棟1階高圧電気室
西部浄化センター	受電盤	屋内自立閉鎖形	2000/08/31	沈砂池ポンプ棟1階高圧電気室
西部浄化センター	PT/自家発連絡盤	屋内自立閉鎖形(2段積)	2000/08/31	沈砂池ポンプ棟1階高圧電気室
西部浄化センター	主ポンプ1次/照明変圧器1次盤	屋内自立閉鎖形(2段積)	2000/08/31	沈砂池ポンプ棟1階高圧電気室
西部浄化センター	水処理設備1次/No.1動力変圧器1次盤	屋内自立閉鎖形(2段積)	2000/08/31	沈砂池ポンプ棟1階高圧電気室
西部浄化センター	汚泥処理設備1次/コンデンサ1次盤	屋内自立閉鎖形(2段積)	2000/08/31	沈砂池ポンプ棟1階高圧電気室
西部浄化センター	放流ポンプ設備1次/No.2動力変圧器1次盤	屋内自立閉鎖形(2段積)	2000/08/31	沈砂池ポンプ棟1階高圧電気室
西部浄化センター	No.1動力変圧器盤	屋内自立閉鎖形	2000/08/31	沈砂池ポンプ棟1階高圧電気室
西部浄化センター	照明変圧器盤	屋内自立閉鎖形	2000/08/31	沈砂池ポンプ棟1階高圧電気室
西部浄化センター	No.1動力分岐盤	屋内自立閉鎖形	2000/08/31	沈砂池ポンプ棟1階高圧電気室
西部浄化センター	No.2動力分岐盤	屋内自立閉鎖形	2000/08/31	沈砂池ポンプ棟1階高圧電気室
西部浄化センター	照明分岐盤	屋内自立閉鎖形	2000/08/31	沈砂池ポンプ棟1階高圧電気室
西部浄化センター	No.1コンデンサ盤	屋内自立閉鎖形	2000/08/31	沈砂池ポンプ棟1階高圧電気室
西部浄化センター	No.2コンデンサ盤	屋内自立閉鎖形	2000/08/31	沈砂池ポンプ棟1階高圧電気室
西部浄化センター	No.3コンデンサ盤	屋内自立閉鎖形	2000/08/31	沈砂池ポンプ棟1階高圧電気室
西部浄化センター	高圧連系盤	屋内自立閉鎖形	2001/11/16	沈砂池ポンプ棟1階高圧電気室
西部浄化センター	アクティブフィルタ盤	屋内自立閉鎖形	2000/08/31	沈砂池ポンプ棟1階高圧電気室
西部浄化センター	アクティブフィルタ1次/焼却設備1次盤	屋内自立閉鎖形	2001/11/16	沈砂池ポンプ棟1階高圧電気室
西部浄化センター	1号ガスタービン発電装置	ﾌﾞﾗｼなし交流発電機	2001/03/31	沈砂池ポンプ棟地下1階発電機室
西部浄化センター	1号発電機盤	屋内自立閉鎖形	2001/03/31	沈砂池ポンプ棟地下1階発電機室
西部浄化センター	1号自動始動盤	屋内自立閉鎖形	2001/03/31	沈砂池ポンプ棟地下1階発電機室
西部浄化センター		据置形	2001/03/31	沈砂池ポンプ棟地下1階発電機室
西部浄化センター	二次排気消音器	天井吊下形	2001/03/31	沈砂池ポンプ棟地下1階発電機室
西部浄化センター	給気消音器	天井吊下形(ﾀﾞｸﾄｻｲﾚﾝｻｰ)	2001/03/31	沈砂池ポンプ棟地下1階発電機室
西部浄化センター	換気消音器	天井吊下形(ﾀﾞｸﾄｻｲﾚﾝｻｰ)	2001/03/31	沈砂池ポンプ棟地下1階発電機室
西部浄化センター	1号燃料返油ポンプ		2001/03/31	沈砂池ポンプ棟地下1階発電機室
西部浄化センター	2号燃料返油ポンプ		2001/03/31	沈砂池ポンプ棟地下1階発電機室
西部浄化センター	燃料小出槽	屋内型	2001/03/31	沈砂池ポンプ棟地下1階発電機室
西部浄化センター	1号燃料移送ポンプ		2001/03/31	沈砂池ポンプ棟1階(屋外)
西部浄化センター	2号燃料移送ポンプ		2001/03/31	沈砂池ポンプ棟1階(屋外)
西部浄化センター	地下重油タンク	地中埋設型	2001/03/31	沈砂池ポンプ棟1階(屋外)

機 器 一 覧 表

施設名称	機器名称	形式	設置年月日	設置場所
西部浄化センター	1号-1給気ファン	天井吊下形	2001/03/31	沈砂池ポンプ棟地下1階発電機室
西部浄化センター	1号-2給気ファン	天井吊下形	2001/03/31	沈砂池ポンプ棟地下1階発電機室
西部浄化センター	蓄電池盤	屋内自立閉鎖形	1997/01/13	沈砂池ポンプ棟1階低圧電気室
西部浄化センター	整流器盤		1997/01/13	沈砂池ポンプ棟1階低圧電気室
西部浄化センター	インバータ盤		1997/01/13	沈砂池ポンプ棟1階低圧電気室
西部浄化センター	分電盤		1997/01/13	沈砂池ポンプ棟1階低圧電気室
西部浄化センター	1号始動用直流電源盤	屋内自立閉鎖形	2001/03/31	沈砂池ポンプ棟地下1階発電機室
西部浄化センター	受変電・自家発設備インターフェース盤	屋内自立閉鎖形	1997/01/13	沈砂池ポンプ棟1階低圧電気室
西部浄化センター	受変電・自家発設備コントローラ盤	屋内自立閉鎖形	1997/01/13	沈砂池ポンプ棟1階低圧電気室
西部浄化センター	燃料返油ポンプ現場操作盤	屋内スタンド形	2001/03/31	沈砂池ポンプ棟地下1階発電機室
西部浄化センター	燃料移送ポンプ現場操作盤	屋外スタンド形	2001/03/31	沈砂池ポンプ棟1階屋外
西部浄化センター	地下重油タンク液位	フロート式	2001/03/31	沈砂池ポンプ棟1階屋外
西部浄化センター	CRT監視操作卓	デスク形監視盤	1997/01/13	管理本館1階中央操作室
西部浄化センター	ワークステーション	デスク形(PC)	1997/01/13	管理本館1階中央操作室
西部浄化センター	ミニグラ監視盤	屋内自立閉鎖形	1997/01/13	管理本館1階中央操作室
西部浄化センター	中央分電盤	屋内自立閉鎖形	1997/01/13	管理本館1階中央操作室
西部浄化センター	データベースコントローラ盤	屋内自立閉鎖形	1997/01/13	管理本館1階中央操作室
西部浄化センター	エンジニアリングワークステーション	デスク形(PC)	1997/01/13	管理本館1階中央操作室
西部浄化センター	ミニグラコントローラ盤	屋内自立閉鎖形	1997/01/13	管理本館1階中央操作室
西部浄化センター	ハードコピー	ハードコピー	1997/01/13	管理本館1階中央操作室
西部浄化センター	プリンタ	ﾍﾟｰｼﾞﾌﾟﾘﾝﾀ,漢字ﾌﾟﾘﾝﾀ	1997/01/13	管理本館1階中央操作室
西部浄化センター	バッテリー盤	屋内自立閉鎖形	2000/08/31	沈砂池ポンプ棟1階低圧電気室
西部浄化センター	充電器盤	屋内自立閉鎖形	2000/08/31	沈砂池ポンプ棟1階低圧電気室
西部浄化センター	直流出力盤	屋内自立閉鎖形	2000/08/31	沈砂池ポンプ棟1階低圧電気室
西部浄化センター	No.3主ポンプ盤	屋内自立閉鎖形	2000/08/31	沈砂池ポンプ棟1階高圧電気室
西部浄化センター		屋内自立閉鎖形	2000/08/31	沈砂池ポンプ棟1階高圧電気室
西部浄化センター	No.1主ポンプ盤	屋内自立閉鎖形	2000/08/31	沈砂池ポンプ棟1階高圧電気室
西部浄化センター	No.2主ポンプ盤	屋内自立閉鎖形	2000/08/31	沈砂池ポンプ棟1階高圧電気室
西部浄化センター	VVVF盤	屋内自立閉鎖形	2000/08/31	沈砂池ポンプ棟1階高圧電気室
西部浄化センター	沈砂池コントロールセンタ	多段積閉鎖配電盤(片面式)	2000/08/31	沈砂池ポンプ棟1階低圧電気室
西部浄化センター	沈砂池補助継電器盤	屋内自立閉鎖形	2000/08/31	沈砂池ポンプ棟1階低圧電気室
西部浄化センター	主ポンプコントロールセンタ	多段積閉鎖配電盤(片面式)	2000/08/31	沈砂池ポンプ棟1階低圧電気室
西部浄化センター	主ポンプ補助継電器盤	屋内自立閉鎖形	2000/08/31	沈砂池ポンプ棟1階低圧電気室
西部浄化センター	流入ゲート現場操作盤	屋内スタンド形	2000/08/31	沈砂池ポンプ棟1階ゲート室
西部浄化センター	No.1自動除塵機現場操作盤	屋内スタンド形	2000/08/31	沈砂池ポンプ棟地下2階沈砂池室

機 器 一 覧 表

施設名称	機器名称	形式	設置年月日	設置場所
西部浄化センター	No.2自動除塵機現場操作盤	屋内スタンド形	2000/08/31	沈砂池ポンプ棟地下2階沈砂池室
西部浄化センター	No.1～3揚砂ポンプ現場操作盤	屋内壁掛形	2000/08/31	沈砂池ポンプ棟地下2階沈砂池室
西部浄化センター	No.1し渣搬出機現場操作盤	屋内壁掛形	2000/08/31	沈砂池ポンプ棟地下2階沈砂池室
西部浄化センター	No.2し渣搬出機現場操作盤	屋内スタンド形	2000/08/31	沈砂池ポンプ棟地下2階沈砂池室
西部浄化センター	し渣洗浄機現場操作盤	屋内スタンド形	2000/08/31	沈砂池ポンプ棟地下2階沈砂池室
西部浄化センター	し渣脱水機現場操作盤	屋内自立形	2000/08/31	沈砂池ポンプ棟地下2階沈砂池室
西部浄化センター	No.1沈砂洗浄機現場操作盤	屋内壁掛形	2000/08/31	沈砂池ポンプ棟地下2階沈砂池室
西部浄化センター	No.1沈砂掻寄機現場操作盤	屋内スタンド形	2000/08/31	沈砂池ポンプ棟地下2階沈砂池室
西部浄化センター	し渣スキップホイスト現場操作盤	屋内スタンド形	2000/08/31	沈砂池ポンプ棟2階ホッパー室
西部浄化センター	沈砂スキップホイスト現場操作盤	屋内スタンド形	2000/08/31	沈砂池ポンプ棟2階ホッパー室
西部浄化センター	し渣ホッパー現場操作盤	屋内自立形	2000/08/31	沈砂池ポンプ棟1階ホッパー室
西部浄化センター	沈砂ホッパー現場操作盤	屋内自立形	2000/08/31	沈砂池ポンプ棟1階ホッパー室
西部浄化センター	薬液散布装置現場操作盤	屋内壁掛形	2000/08/31	沈砂池ポンプ棟1階ホッパー室
西部浄化センター	空気源装置現場操作盤	屋内スタンド形	2000/08/31	沈砂池ポンプ棟地下2階沈砂池室
西部浄化センター	沈砂池作業用電源盤(A)	屋内壁掛形	2000/08/31	沈砂池ポンプ棟地下2階沈砂池室
西部浄化センター	沈砂池作業用電源盤(B)	屋内壁掛形	2000/08/31	沈砂池ポンプ棟地下2階沈砂池室
西部浄化センター	沈砂池現場監視盤	屋内自立閉鎖形	2000/08/31	沈砂池ポンプ棟1階高圧電気室
西部浄化センター	No.1主ポンプ現場操作盤	屋内スタンド形	2000/08/31	沈砂池ポンプ棟地下2階モーター室
西部浄化センター	No.2主ポンプ現場操作盤	屋内スタンド形	2000/08/31	沈砂池ポンプ棟地下2階モーター室
西部浄化センター	No.3主ポンプ現場操作盤	屋内スタンド形	2000/08/31	沈砂池ポンプ棟地下2階モーター室
西部浄化センター	No.4主ポンプ現場操作盤	屋内スタンド形	2000/08/31	沈砂池ポンプ棟地下2階モーター室
西部浄化センター	軸封水ポンプ現場操作盤	屋内スタンド形	2000/08/31	沈砂池ポンプ棟地下2階モーター室
西部浄化センター	No.1ポンプ井攪拌機現場操作盤	屋内壁掛形	2000/08/31	沈砂池ポンプ棟地下2階沈砂池室
西部浄化センター	No.2ポンプ井攪拌機現場操作盤	屋内壁掛形	2000/08/31	沈砂池ポンプ棟地下2階沈砂池室
西部浄化センター	ポンプ室床排水ポンプ現場操作盤	屋内壁掛形	2000/08/31	沈砂池ポンプ棟地下3階ポンプ室
西部浄化センター		屋内自立閉鎖形	2000/08/31	沈砂池ポンプ棟1階高圧電気室
西部浄化センター	計装盤	屋内自立閉鎖形	2000/08/31	沈砂池ポンプ棟1階高圧電気室
西部浄化センター	沈砂池主ポンプ設備インターフェース盤	屋内自立閉鎖形	1997/01/13	沈砂池ポンプ棟1階低圧電気室
西部浄化センター	沈砂池主ポンプ設備コントローラ盤	屋内自立閉鎖形	1997/01/13	沈砂池ポンプ棟1階低圧電気室
西部浄化センター	ポンプ室作業用電源盤	屋内壁掛形	2000/08/31	沈砂池ポンプ棟地下3階ポンプ室
西部浄化センター	破砕機運転起動盤	屋内スタンド形	2002/10/28	沈砂池ポンプ棟1階ゲート室
西部浄化センター	破砕機動力制御盤	屋内自立形	2002/10/28	沈砂池ポンプ棟地下1階ゲート室
西部浄化センター	沈砂池系脱臭ファン現場操作盤	屋内壁掛形	2001/05/31	沈砂池ポンプ棟1階脱臭機室
西部浄化センター	凝集剤注入ポンプ操作盤	屋内スタンド形	2007/03/31	沈砂池ポンプ棟1階屋外
西部浄化センター	流入渠水位	投込式	2000/08/31	沈砂池ポンプ棟地下2階ゲート室

機 器 一 覧 表

施設名称	機器名称	形式	設置年月日	設置場所
西部浄化センター	No.1流入ゲート開度	ポテンショ式	2000/08/31	沈砂池ポンプ棟1階ゲート室
西部浄化センター	No.2流入ゲート開度	ポテンショ式	2000/08/31	沈砂池ポンプ棟1階ゲート室
西部浄化センター	し渣ホッパー重量	ロードセル式	2000/08/31	沈砂池ポンプ棟2階ホッパー室
西部浄化センター	沈砂ホッパー重量	ロードセル式	2000/08/31	沈砂池ポンプ棟2階ホッパー室
西部浄化センター	ポンプ井水位(A)	投込式	2000/08/31	沈砂池ポンプ棟地下2階沈砂池室
西部浄化センター	ポンプ井水位(B)	投込式	2000/08/31	沈砂池ポンプ棟地下2階沈砂池室
西部浄化センター	No.1主ポンプ用吐出弁開度	ポテンショ式	2000/08/31	沈砂池ポンプ棟地下3階ポンプ室
西部浄化センター	No.2主ポンプ用吐出弁開度	ポテンショ式	2000/08/31	沈砂池ポンプ棟地下3階ポンプ室
西部浄化センター	No.3主ポンプ用吐出弁開度	ポテンショ式	2000/08/31	沈砂池ポンプ棟地下3階ポンプ室
西部浄化センター	No.4主ポンプ用吐出弁開度	ポテンショ式	2000/08/31	沈砂池ポンプ棟地下3階ポンプ室
西部浄化センター	A系汚水送水流量	電磁式	2000/08/31	調整池管廊
西部浄化センター	放流設備受電盤	屋内自立閉鎖形	2001/11/16	放流ポンプ棟1階電気室
西部浄化センター	自家発引込盤	屋内自立閉鎖形	2001/11/16	放流ポンプ棟1階電気室
西部浄化センター	動力変圧器1次/紫外線滅菌設備分岐盤	屋内自立閉鎖形(2段積)	2001/11/16	放流ポンプ棟1階電気室
西部浄化センター	動力変圧器盤	屋内自立閉鎖形	2001/11/16	放流ポンプ棟1階電気室
西部浄化センター	低圧分岐盤	屋内自立閉鎖形	2001/11/16	放流ポンプ棟1階電気室
西部浄化センター	放流設備無停電電源装置		2001/11/16	放流ポンプ棟1階電気室
西部浄化センター	百貫港系放流設備コントロールセンタ	多段積閉鎖配電盤(両面式)	2001/11/16	放流ポンプ棟1階電気室
西部浄化センター	百貫港系放流設備補助継電器盤	屋内自立閉鎖形	2001/11/16	放流ポンプ棟1階電気室
西部浄化センター	千間江湖系放流設備コントロールセンタ	多段積閉鎖配電盤(両面式)	2001/11/16	放流ポンプ棟1階電気室
西部浄化センター	千間江湖系放流設備補助継電器盤	屋内自立閉鎖形	2001/11/16	放流ポンプ棟1階電気室
西部浄化センター	No.1百貫港系放流ポンプVVVF盤	屋内自立閉鎖形	2001/11/16	放流ポンプ棟1階電気室
西部浄化センター	No.1百貫港系放流ポンプVVVF盤(1)	屋内自立閉鎖形	2001/11/16	放流ポンプ棟1階電気室
西部浄化センター	No.1千間江湖系放流ポンプVVVF盤	屋内自立閉鎖形	2001/11/16	放流ポンプ棟1階電気室
西部浄化センター	放流設備変換器盤	屋内自立閉鎖形	2001/11/16	放流ポンプ棟1階電気室
西部浄化センター		屋内自立閉鎖形	2001/11/16	放流ポンプ棟1階電気室
西部浄化センター	放流設備インターフェース盤	屋内自立閉鎖形	2001/11/16	放流ポンプ棟1階電気室
西部浄化センター	放流設備コントローラ盤	屋内自立閉鎖形	2001/11/16	放流ポンプ棟1階電気室
西部浄化センター	百貫港系放流ポンプ(1)現場操作盤	スタンド形	2001/11/16	放流ポンプ棟地下1階ポンプ室
西部浄化センター	百貫港系放流ポンプ(2)現場操作盤	屋内自立形	2001/11/16	放流ポンプ棟地下1階ポンプ室
西部浄化センター	千間江湖系放流ポンプ現場操作盤	屋内自立形	2001/11/16	放流ポンプ棟地下1階ポンプ室
西部浄化センター	床排水ポンプ現場操作盤	屋内スタンド形	2001/11/16	放流ポンプ棟地下1階ポンプ室
西部浄化センター	作業用電源箱	屋内壁掛形	2001/11/16	放流ポンプ棟地下1階ポンプ室
西部浄化センター	No.1ポンプ井水位	フリクトSW	2001/11/16	放流ポンプ棟ポンプ井
西部浄化センター	No.2ポンプ井水位	フリクトSW	2001/11/16	放流ポンプ棟ポンプ井

機 器 一 覧 表

施設名称	機器名称	形式	設置年月日	設置場所
西部浄化センター	百貫港系放流流量	電磁式	2001/11/16	放流ポンプ棟地下1階ポンプ室
西部浄化センター	千間江湖系放流流量	電磁式	2001/11/16	放流ポンプ棟地下1階ポンプ室
西部浄化センター	水処理受電盤	屋内自立閉鎖形	1997/01/13	エアレーションタンク1階水処理電気室
西部浄化センター	照明変圧器1次/1号動力変圧器1次盤	屋内自立閉鎖形(2段積)	1997/01/13	エアレーションタンク1階水処理電気室
西部浄化センター	ブロワ1次/紫外線滅菌設備分岐盤	屋内自立閉鎖形(2段積)	1997/01/13	エアレーションタンク1階水処理電気室
西部浄化センター	1号動力変圧器盤	屋内自立閉鎖形	1997/01/13	エアレーションタンク1階水処理電気室
西部浄化センター	照明変圧器盤	屋内自立閉鎖形	1997/01/13	エアレーションタンク1階水処理電気室
西部浄化センター	1号動力分岐盤	屋内自立閉鎖形	1997/01/13	エアレーションタンク1階水処理電気室
西部浄化センター	照明分岐盤	屋内自立閉鎖形	1997/01/13	エアレーションタンク1階水処理電気室
西部浄化センター	紫外線滅菌設備受電盤	屋内自立閉鎖形	1997/01/13	最終沈殿池塩素滅菌電気室
西部浄化センター	紫外線滅菌設備動力変圧器盤	屋内自立閉鎖形	1997/01/13	最終沈殿池塩素滅菌電気室
西部浄化センター	No.2-1送風機盤	屋内自立閉鎖形	1997/01/13	エアレーションタンク1階水処理電気室
西部浄化センター	最初沈殿池・エアタン設備(1)コントロールセンタ	多段積閉鎖配電盤(片面式)	1997/01/13	エアレーションタンク1階水処理電気室
西部浄化センター	最初沈殿池・エアタン設備(1)補助継電器盤	屋内自立閉鎖形	1997/01/13	エアレーションタンク1階水処理電気室
西部浄化センター	送風機設備(1)コントロールセンタ	多段積閉鎖配電盤(片面式)	1997/01/13	エアレーションタンク1階水処理電気室
西部浄化センター	送風機設備(1)補助継電器盤	屋内自立閉鎖形	1997/01/13	エアレーションタンク1階水処理電気室
西部浄化センター	最終沈殿池(1)コントロールセンタ	多段積閉鎖配電盤(片面式)	1997/01/13	エアレーションタンク1階水処理電気室
西部浄化センター	最終沈殿池(1)補助継電器盤	屋内自立閉鎖形	1997/01/13	エアレーションタンク1階水処理電気室
西部浄化センター	再利用水設備コントロールセンタ	多段積閉鎖配電盤(片面式)	1997/01/13	エアレーションタンク1階水処理電気室
西部浄化センター	再利用水設備補助継電器盤	屋内自立閉鎖形	1997/01/13	エアレーションタンク1階水処理電気室
西部浄化センター	2系No.1初沈汚泥掻寄機現場操作盤	屋外スタンド形	1997/01/13	最初沈殿池1階
西部浄化センター	2系No.2初沈汚泥掻寄機現場操作盤	屋外スタンド形	1997/01/13	最初沈殿池1階
西部浄化センター	2系No.1初沈スカムスキマ現場操作盤	屋外スタンド形	1997/01/13	最初沈殿池1階
西部浄化センター	2系No.2初沈スカムスキマ現場操作盤	屋外スタンド形	1997/01/13	最初沈殿池1階
西部浄化センター	2系初沈汚泥引抜弁・1・2系初沈汚泥ポンプ現場操作盤	屋内スタンド形	1997/01/13	最初沈殿池地下1階
西部浄化センター		屋内スタンド形	1997/01/13	最初沈殿池地下1階
西部浄化センター	No.1初沈管廊床排水ポンプ現場操作盤	屋内壁掛形	1997/01/13	最初沈殿池地下1階
西部浄化センター	調整池管廊床排水ポンプ現場操作盤	屋内スタンド形	2000/08/31	調整池地下1階管廊
西部浄化センター	初沈作業用電源箱	屋内壁掛形	1997/01/13	最初沈殿池地下1階
西部浄化センター	2系No.1エアタン風量調節弁・返送汚泥調節弁現場操作盤	屋内スタンド形	1997/01/13	エアレーションタンク地下1階ブロワー室
西部浄化センター	2系No.2エアタン風量調節弁・返送汚泥調節弁現場操作盤	屋内スタンド形	1997/01/13	エアレーションタンク地下1階ブロワー室
西部浄化センター	No.1エアタン管廊床排水ポンプ現場操作盤	屋内壁掛形	1997/01/13	エアレーションタンク地下1階
西部浄化センター	No.2エアタン管廊床排水ポンプ現場操作盤	屋内スタンド形	1997/01/13	エアレーションタンク地下1階
西部浄化センター	2系No.1-1機械式散気装置現場操作盤	屋外スタンド形	1997/01/13	エアレーションタンク1階
西部浄化センター	2系No.1-2機械式散気装置現場操作盤	屋外スタンド形	1997/01/13	エアレーションタンク1階

機 器 一 覧 表

施設名称	機器名称	形式	設置年月日	設置場所
西部浄化センター	2系No.1-3機械式散気装置現場操作盤	屋外スタンド形	1997/01/13	エアレーションタンク1階
西部浄化センター	2系No.2-1機械式散気装置現場操作盤	屋外スタンド形	1997/01/13	エアレーションタンク1階
西部浄化センター	2系No.2-2機械式散気装置現場操作盤	屋外スタンド形	1997/01/13	エアレーションタンク1階
西部浄化センター	2系No.2-3機械式散気装置現場操作盤	屋内スタンド形	1997/01/13	エアレーションタンク1階
西部浄化センター	No.1送風機現場操作盤	屋内自立形	1997/01/13	エアレーションタンク地下1階ブロワー室
西部浄化センター	No.2送風機現場操作盤	屋内自立形	1997/01/13	エアレーションタンク地下1階ブロワー室
西部浄化センター	No.1湿式空気ろ過器現場操作盤	屋内壁掛形	1997/01/13	エアレーションタンク1階水処理電気室
西部浄化センター	No.2乾式空気ろ過器現場操作盤	屋内壁掛形	1997/01/13	エアレーションタンク1階水処理電気室
西部浄化センター	エアタン作業用電源箱	屋内壁掛形	1997/01/13	エアレーションタンク地下1階
西部浄化センター	ブロワ室作業用電源箱	屋内壁掛形	1997/01/13	エアレーションタンク地下1階ブロワー室
西部浄化センター	2系No.1終沈汚泥掻寄機現場操作盤	屋外スタンド形	1997/01/13	最終沈殿池1階
西部浄化センター	2系No.2終沈汚泥掻寄機現場操作盤	屋外スタンド形	1997/01/13	最終沈殿池1階
西部浄化センター	2系No.1終沈スカムスキマ現場操作盤	屋外スタンド形	1997/01/13	最終沈殿池1階
西部浄化センター	2系No.2終沈スカムスキマ現場操作盤	屋外スタンド形	1997/01/13	最終沈殿池1階
西部浄化センター	1･2系返送汚泥ポンプ現場操作盤	屋内自立形	1997/01/13	最終沈殿池地下1階
西部浄化センター	1･2系余剰汚泥ポンプ現場操作盤	屋内スタンド形	1997/01/13	最終沈殿池地下1階
西部浄化センター	終沈スカム移送ポンプ現場操作盤	屋内スタンド形	1997/01/13	最終沈殿池地下1階
西部浄化センター	終沈管廊床排水ポンプ現場操作盤	屋内スタンド形	1997/01/13	最終沈殿池地下1階
西部浄化センター	終沈作業用電源箱	屋内壁掛形	1997/01/13	最終沈殿池地下1階
西部浄化センター	消泡水ポンプ現場操作盤	屋内スタンド形	1997/01/13	最終沈殿池地下1階
西部浄化センター	砂ろ過原水ポンプ現場操作盤	屋内スタンド形	1997/01/13	最終沈殿池用水ポンプ室
西部浄化センター	空気圧縮機現場操作盤	屋内スタンド形	1997/01/13	最終沈殿池用水ポンプ室
西部浄化センター	汚泥系ろ過水移送ポンプ現場操作盤	屋内スタンド形	1997/01/13	最終沈殿池用水ポンプ室
西部浄化センター	汚泥系ろ過水移送ポンプ吐出弁現場操作盤	屋内スタンド形	2002/03/22	最終沈殿池用水ポンプ室
西部浄化センター	洗浄排水ポンプ現場操作盤	屋内スタンド形	1997/01/13	最終沈殿池用水ポンプ室
西部浄化センター		屋内壁掛形	1997/01/13	最終沈殿池用水ポンプ室
西部浄化センター	用水作業用電源箱	屋内壁掛形	1997/01/13	最終沈殿池用水ポンプ室
西部浄化センター	滅菌室床排水ポンプ現場操作盤	屋内壁掛形	1997/01/13	最終沈殿池地下1階塩素滅菌室
西部浄化センター	滅菌室作業用電源箱	屋内壁掛形	1997/01/13	最終沈殿池1階塩素滅菌室
西部浄化センター	水処理系脱臭ファン現場操作盤	屋内壁掛形	2001/05/31	脱臭設備棟1階
西部浄化センター	操作盤-1	屋内自立閉鎖形	1997/01/13	エアレーションタンク1階水処理電気室
西部浄化センター	操作盤-2	屋内自立閉鎖形	1997/01/13	エアレーションタンク1階水処理電気室
西部浄化センター	変換器盤	屋内自立閉鎖形	1997/01/13	エアレーションタンク1階水処理電気室
西部浄化センター	水処理設備電気室分電盤	屋内自立閉鎖形	1997/01/13	エアレーションタンク1階水処理電気室
西部浄化センター	水処理設備インターフェース盤	屋内自立閉鎖形	1997/01/13	エアレーションタンク1階水処理電気室

機 器 一 覧 表

施設名称	機器名称	形式	設置年月日	設置場所
西部浄化センター	水処理設備(1)コントローラ盤	屋内自立閉鎖形	1997/01/13	エアレーションタンク1階水処理電気室
西部浄化センター	池排水ポンプ現場操作盤	屋内スタンド形	2002/03/22	最終沈殿池地下1階
西部浄化センター	バイパス用紫外線滅菌装置盤	屋内自立閉鎖形	1995/03/15	滅菌電気室
西部浄化センター	1号紫外線滅菌装置盤	屋内自立閉鎖形	1995/03/15	滅菌電気室
西部浄化センター	2号紫外線滅菌装置盤	屋内自立閉鎖形	1995/03/15	滅菌電気室
西部浄化センター	No.1-1送風機計装盤	屋内自立形	1997/01/13	エアレーションタンク地下1階ブロワー室
西部浄化センター	No.1-2送風機計装盤	屋内自立形	1997/01/13	エアレーションタンク地下1階ブロワー室
西部浄化センター	No.2-1送風機計装盤	屋内自立形	1997/01/13	エアレーションタンク地下1階ブロワー室
西部浄化センター	凝集剤注入操作盤	屋外スタンド形	2002/03/22	屋外
西部浄化センター	No.1エアタン排水ポンプ電源箱	屋外スタンド形	1997/01/13	エアレーションタンク1階
西部浄化センター	バイパス弁現場操作盤	屋内壁掛形	2002/10/28	2系最初沈殿池下部管廊
西部浄化センター	A系生汚泥流量	電磁式	1997/01/13	最初沈殿池地下1階
西部浄化センター	A系生汚泥濃度	超音波式	1997/01/13	最初沈殿池地下1階
西部浄化センター	送風機吐出圧力	差圧式	1997/01/13	エアレーションタンク地下1階ブロワー室
西部浄化センター	送風機吐出温度	測温抵抗体	1997/01/13	エアレーションタンク地下1階ブロワー室
西部浄化センター	No.1-1送風機吸込風量	オリフィス式	1997/01/13	エアレーションタンク地下1階ブロワー室
西部浄化センター	No.1-2送風機吸込風量	オリフィス式	1997/01/13	エアレーションタンク地下1階ブロワー室
西部浄化センター	No.2-1送風機吸込風量	オリフィス式	1997/01/13	エアレーションタンク地下1階ブロワー室
西部浄化センター	No.1-1送風機吐出弁開度	ポテンショ式	1997/01/13	エアレーションタンク地下1階ブロワー室
西部浄化センター	No.1-2送風機吐出弁開度	ポテンショ式	1997/01/13	エアレーションタンク地下1階ブロワー室
西部浄化センター	No.2-1送風機吐出弁開度	ポテンショ式	1997/01/13	エアレーションタンク地下1階ブロワー室
西部浄化センター	2系No.1エアタン送風量	オリフィス式	1997/01/13	エアレーションタンク地下1階ブロワー室
西部浄化センター	2系No.2エアタン送風量	オリフィス式	1997/01/13	エアレーションタンク地下1階ブロワー室
西部浄化センター	2系No.1-1エアタンDO	浸漬式	1997/01/13	エアレーションタンク1階
西部浄化センター	2系No.1-2エアタンDO	浸漬式	1997/01/13	エアレーションタンク1階
西部浄化センター		浸漬式	1997/01/13	エアレーションタンク1階
西部浄化センター	2系No.2-1エアタンDO	浸漬式	1997/01/13	エアレーションタンク1階
西部浄化センター	2系No.2-2エアタンDO	浸漬式	1997/01/13	エアレーションタンク1階
西部浄化センター	2系No.2-1エアタンDO(2)	浸漬式	1997/01/13	エアレーションタンク1階
西部浄化センター	2系No.1エアタンMLSS	浸漬式	1997/01/13	エアレーションタンク1階
西部浄化センター	2系No.2エアタンMLSS	浸漬式	1997/01/13	エアレーションタンク1階
西部浄化センター	No.1エアタン風量調節弁開度	ポテンショ式	1997/01/13	エアレーションタンク地下1階ブロワー室
西部浄化センター	No.2エアタン風量調節弁開度	ポテンショ式	1997/01/13	エアレーションタンク地下1階ブロワー室
西部浄化センター	2系No.1返送汚泥流量	電磁式	1997/01/13	エアレーションタンク地下1階ブロワー室
西部浄化センター	2系No.2返送汚泥流量	電磁式	1997/01/13	エアレーションタンク地下1階ブロワー室

機 器 一 覧 表

施設名称	機器名称	形式	設置年月日	設置場所
西部浄化センター	返送汚泥濃度	超音波式	1997/01/13	エアレーションタンク地下1階
西部浄化センター	余剰汚泥流量	電磁式	1997/01/13	最終沈殿池地下1階
西部浄化センター	No.1返送汚泥調節弁開度	ポテンショ式	1997/01/13	エアレーションタンク地下1階ブロワー室
西部浄化センター	No.2返送汚泥調節弁開度	ポテンショ式	1997/01/13	エアレーションタンク地下1階ブロワー室
西部浄化センター	放流流量	セキ式(フロート式)	1997/01/13	最終沈殿池1階塩素滅菌室
西部浄化センター	2系返送汚泥ピット液位	差圧式	1997/01/13	最終沈殿池地下1階
西部浄化センター	A系汚水制御弁現場操作盤	屋内スタンド形	2014/02/28	調整池 B1F 管廊
西部浄化センター	B系汚水制御弁現場操作盤	屋内スタンド形	2014/02/28	調整池 B1F 管廊
西部浄化センター	B系水処理設備(1)コントロールセンタ	多段積閉鎖配電盤(両面式)	2014/02/28	2系エアレーションタンク 2F 電気室
西部浄化センター	B系水処理設備(1)補助継電器盤	屋内自立閉鎖形	2014/02/28	2系エアレーションタンク 2F 電気室
西部浄化センター	B系No.1-1初沈汚泥掻寄機現場操作盤	屋外スタンド形	2014/02/28	3系最初沈澱池 上部
西部浄化センター	B系初沈汚泥ポンプ・引抜弁現場操作盤	屋内スタンド形	2014/02/28	3系最初沈澱池 B1F 管廊
西部浄化センター	B系初沈管廊床排水ポンプ現場操作盤	屋内スタンド形	2014/02/28	3系最初沈澱池 B1F 管廊
西部浄化センター	No.1B系反応槽管廊床排水ポンプ現場操作盤	屋内壁掛形	2014/02/28	3系エアレーションタンク B1F 管廊
西部浄化センター	No.2B系反応槽管廊床排水ポンプ現場操作盤	屋内壁掛形	2014/02/28	3系エアレーションタンク B1F 管廊
西部浄化センター	B系No.1-1反応槽空気調整弁・返送汚泥調節弁現場操作盤	屋内壁掛形	2014/02/28	
西部浄化センター	B系No.1-1第1水槽水中撹拌機現場操作盤	屋内スタンド形	2014/02/28	3系エアレーションタンク B1F 管廊
西部浄化センター	B系No.1-1第3水槽水中撹拌機現場操作盤	屋外スタンド形	2014/02/28	3系エアレーションタンク 上部
西部浄化センター	B系初沈スカム移送ポンプ現場操作盤	屋外スタンド形	2014/02/28	3系最初沈澱池 上部
西部浄化センター	B系終沈スカム移送ポンプ現場操作盤	屋外スタンド形	2014/02/28	3系最終沈澱池 上部
西部浄化センター	B系No.1-1終沈汚泥掻寄機現場操作盤	屋外スタンド形	2014/02/28	3系最終沈澱池 上部
西部浄化センター	B-1系返送汚泥ポンプ・引抜弁現場操作盤	屋内自立形	2014/02/28	3系最終沈澱池 B1F 管廊
西部浄化センター	B-1系余剰汚泥ポンプ・引抜弁現場操作盤	屋内スタンド形	2014/02/28	3系最終沈澱池 B1F 管廊
西部浄化センター	No.1B系終沈管廊床排水ポンプ現場操作盤	屋内壁掛形	2014/02/28	3系最終沈澱池 B1F 管廊
西部浄化センター	No.2B系終沈管廊床排水ポンプ現場操作盤		2014/02/28	
西部浄化センター			2014/02/28	
西部浄化センター	B系No.1-1初沈スカムスキマ現場操作盤	屋外スタンド形	2014/02/28	3系最初沈澱池 上部
西部浄化センター	B系No.1-1,2終沈スカムスキマ現場操作盤	屋外スタンド形	2014/02/28	3系最終沈澱池 上部
西部浄化センター	No.3-1ブロワ変圧器	屋内自立閉鎖形	2014/02/28	3系エアレーションタンク 1F 送風機室
西部浄化センター	B系汚水送水量計	超音波流量計	2014/02/28	調整池 B1F 管廊
西部浄化センター	A系バイパス流量計	超音波流量計	2014/02/28	3系エアレーションタンク B1F 管廊
西部浄化センター	B系バイパス流量計	超音波流量計	2014/02/28	3系エアレーションタンク B1F 管廊
西部浄化センター	B系No.1-1反応槽空気量計	圧力伝送器	2014/02/28	3系エアレーションタンク B1F 管廊
西部浄化センター	B系No.1-1反応槽DO計	浸漬式	2014/02/28	3系エアレーションタンク 上部
西部浄化センター	B系No.1-1反応槽MLSS計	浸漬式	2014/02/28	

機 器 一 覧 表

施設名称	機器名称	形式	設置年月日	設置場所
西部浄化センター	B系No.1-1反応槽ORP計	浸漬式	2014/02/28	3系エアレーションタンク 上部
西部浄化センター	B系No.1-1返送汚泥流量計	電磁流量計	2014/02/28	3系エアレーションタンク B1F 管廊
西部浄化センター	B-1系返送汚泥濃度計	レーザー光式	2014/02/28	3系最終沈澱池 B1F 管廊
西部浄化センター	B-1系余剰汚泥流量計	電磁流量計	2014/02/28	3系最終沈澱池 B1F 管廊
西部浄化センター	吐出本管圧力計	圧力伝送器	2014/02/28	3系エアレーションタンク B1F 管廊
西部浄化センター	吐出本管温度計	測温抵抗体	2014/02/28	3系エアレーションタンク B1F 管廊
西部浄化センター	受電盤	屋内自立閉鎖形	1998/02/13	汚泥処理電気室
西部浄化センター	動力変圧器1次/照明変圧器1次盤	屋内自立閉鎖形(2段積)	1998/02/13	汚泥処理電気室
西部浄化センター	汚泥処理棟電源分岐/空盤	屋内自立閉鎖形(2段積)	1998/02/13	汚泥処理電気室
西部浄化センター	動力変圧器盤	屋内自立閉鎖形	1998/02/13	汚泥処理電気室
西部浄化センター	照明変圧器盤	屋内自立閉鎖形	1998/02/13	汚泥処理電気室
西部浄化センター	動力配電盤	屋内自立閉鎖形	1998/02/13	汚泥処理電気室
西部浄化センター	照明配電盤	屋内自立閉鎖形	1998/02/13	汚泥処理電気室
西部浄化センター	受電盤	屋内自立閉鎖形	1998/02/13	汚泥処理棟2階電気室
西部浄化センター	動力変圧器盤	屋内自立閉鎖形	1998/02/13	汚泥処理棟2階電気室
西部浄化センター	動力配電盤	屋内自立閉鎖形	1998/02/13	汚泥処理棟2階電気室
西部浄化センター	直流電源分岐盤	屋内自立閉鎖形	1998/02/13	汚泥処理電気室
西部浄化センター	蓄電池盤	屋内自立閉鎖形	1998/02/13	汚泥処理電気室
西部浄化センター	整流器盤		1998/02/13	汚泥処理電気室
西部浄化センター	インバータ盤		1998/02/13	汚泥処理電気室
西部浄化センター	汚泥処理棟CVCF電源分岐盤		1998/02/13	汚泥処理棟3階電気室
西部浄化センター	No.1汚泥濃縮設備コントロールセンタ	多段積閉鎖配電盤(両面式)	1998/02/13	汚泥処理電気室
西部浄化センター	No.1汚泥濃縮設備補助継電器盤	屋内自立閉鎖形	1998/02/13	汚泥処理電気室
西部浄化センター	No.1汚泥消化タンク設備コントロールセンタ	多段積閉鎖配電盤(両面式)	1998/02/13	汚泥処理電気室
西部浄化センター	No.1汚泥消化タンク設備補助継電器盤	屋内自立閉鎖形	1998/02/13	汚泥処理電気室
西部浄化センター		多段積閉鎖配電盤(両面式)	1998/02/13	汚泥処理棟2階電気室
西部浄化センター	No.1汚泥脱水設備補助継電器盤	屋内自立閉鎖形	1998/02/13	汚泥処理棟2階電気室
西部浄化センター	No.1汚泥加温設備コントロールセンタ	多段積閉鎖配電盤(両面式)	1998/02/13	汚泥処理電気室
西部浄化センター	No.1汚泥加温設備補助継電器盤	屋内自立閉鎖形	1998/02/13	汚泥処理電気室
西部浄化センター	スカム分離機現場操作盤	屋内スタンド形	1998/02/13	機械濃縮棟2階し渣除去室
西部浄化センター	スカム投入コンベア現場操作盤	屋内スタンド形	2002/03/22	機械濃縮棟2階し渣除去室
西部浄化センター	重力濃縮タンク汚泥掻寄機(1)現場操作盤	屋外スタンド形	1998/02/13	重力濃縮棟1階No.1重力濃縮槽
西部浄化センター	重力濃縮汚泥ポンプ(1)現場操作盤	屋内スタンド形	1998/02/13	重力濃縮棟地下1階ポンプ室
西部浄化センター	重力濃縮汚泥ポンプ(2) 現場操作盤	屋内スタンド形	2005/10/31	重力濃縮槽 B1F ポンプ室
西部浄化センター	余剰汚泥貯留槽攪拌機(1)現場操作盤	屋内スタンド形	1998/02/13	機械濃縮棟地下1階ポンプ・補機室

機 器 一 覧 表

施設名称	機器名称	形式	設置年月日	設置場所
西部浄化センター	余剰汚泥供給ポンプ(1)現場操作盤	屋内自立形	1998/02/13	機械濃縮棟地下1階ポンプ・補機室
西部浄化センター	余剰汚泥供給ポンプ(2)現場操作盤	屋内自立形	2006/03/17	機械濃縮棟 B1F ポンプ室
西部浄化センター	濃縮汚泥混合槽攪拌機現場操作盤	屋内スタンド形	1998/02/13	機械濃縮棟地下1階ポンプ・補機室
西部浄化センター	混合濃縮汚泥ポンプ現場操作盤	屋内スタンド形	1998/02/13	機械濃縮棟地下1階ポンプ・補機室
西部浄化センター	スカム移送コンベア脱水機現場操作盤	屋内スタンド形	1998/02/13	機械濃縮棟2階し渣除去室
西部浄化センター	排水ポンプ現場操作盤	屋内スタンド形	1998/02/13	重力濃縮棟地下1階ポンプ室
西部浄化センター	No.1遠心濃縮機制御盤	屋内自立形	1998/02/13	機械濃縮棟1階機械濃縮室
西部浄化センター	スカムホッパー制御盤	屋外自立形	1998/02/13	機械濃縮棟1階し渣搬出室
西部浄化センター	し渣搬出ホイスト現場操作盤	屋内壁掛形	1998/02/13	機械濃縮棟2階し渣除去室
西部浄化センター	重力濃縮床排水ポンプ現場操作盤	屋内スタンド形	1998/02/13	重力濃縮棟地下1階ポンプ室
西部浄化センター	遠心濃縮床排水ポンプ現場操作盤	屋内スタンド形	1998/02/13	機械濃縮棟地下1階ポンプ・補機室
西部浄化センター	管廊床排水ポンプ現場操作盤	屋内スタンド形	1998/02/13	消化槽地下1階
西部浄化センター	作業用電源盤(機械濃縮棟地下1階)	屋内壁掛形	1998/02/13	機械濃縮棟地下1階ポンプ室
西部浄化センター	汚泥投入弁(1)現場操作盤	屋内スタンド形	1998/02/13	消化槽地下1階
西部浄化センター	消化タンク攪拌機(1)現場操作盤	屋外スタンド形	1998/02/13	No.1-1 1次消化槽屋上
西部浄化センター	消化タンク攪拌機(2)現場操作盤	屋外スタンド形	1998/02/13	No.1-2 1次消化槽1階
西部浄化センター	汚泥循環ポンプ(1)現場操作盤	屋内自立形	1998/02/13	消化槽地下1階
西部浄化センター	消化汚泥引抜弁(1)現場操作盤	屋内スタンド形	1998/02/13	消化槽地下1階
西部浄化センター	消化汚泥引抜弁(2)現場操作盤	屋内スタンド形	1998/02/13	消化槽地下1階
西部浄化センター	消化槽指示計(1)現場操作盤	屋内スタンド形	1998/02/13	消化槽地下1階
西部浄化センター	消化槽指示計(2)現場操作盤	屋内スタンド形	1998/02/13	消化槽地下1階
西部浄化センター	計装用空気圧縮機現場操作盤	屋内スタンド形	1998/02/13	消化槽地下1階
西部浄化センター	作業用電源盤(消化槽地下1階)	屋内壁掛形	1998/02/13	消化槽地下1階
西部浄化センター	作業用電源盤(消化槽地下1階)	屋内壁掛形	1998/02/13	消化槽地下1階
西部浄化センター	消化汚泥投入弁現場操作盤	屋内スタンド形	1998/02/13	汚泥処理棟地下1階ポンプ室
西部浄化センター		屋内スタンド形	1998/02/13	汚泥処理棟地下1階ポンプ室
西部浄化センター	汚泥供給ポンプ(1)現場操作盤	屋内スタンド形	1998/02/13	汚泥処理棟地下1階ポンプ室
西部浄化センター	汚泥供給ポンプ(2)現場操作盤	屋内スタンド形	1998/02/13	汚泥処理棟地下1階ポンプ室
西部浄化センター	汚泥供給ポンプ(6)現場操作盤	屋内スタンド形	1998/02/13	汚泥処理棟地下1階ポンプ室
西部浄化センター	ろ布洗浄水ポンプ現場操作盤	屋内自立形	1998/02/13	汚泥処理棟地下1階ポンプ室
西部浄化センター	薬品溶解タンク(1)現場操作盤	屋内スタンド形	1998/02/13	汚泥処理棟地下1階ポンプ室
西部浄化センター	薬品溶解タンク(2)現場操作盤	屋内スタンド形	1998/02/13	汚泥処理棟地下1階ポンプ室
西部浄化センター	薬品供給ポンプ(1)現場操作盤	屋内スタンド形	1998/02/13	汚泥処理棟地下1階ポンプ室
西部浄化センター	薬品供給ポンプ(2)現場操作盤	屋内スタンド形	1998/02/13	汚泥処理棟地下1階ポンプ室
西部浄化センター	薬品供給ポンプ(6)現場操作盤	屋内スタンド形	1998/02/13	汚泥処理棟地下1階ポンプ室

機 器 一 覧 表

施設名称	機器名称	形式	設置年月日	設置場所
西部浄化センター	ケーキ搬送コンベア現場操作盤	屋内スタンド形	1998/02/13	汚泥処理棟2階脱水機室
西部浄化センター	ケーキホッパ現場操作盤	屋内壁掛形	1998/02/13	汚泥処理棟1階搬出室
西部浄化センター	高架水槽揚水ポンプ現場操作盤	屋内スタンド形	1998/02/13	汚泥処理棟地下1階ポンプ室
西部浄化センター	返流水槽攪拌機現場操作盤	屋内スタンド形	1998/02/13	汚泥処理棟地下1階ポンプ室
西部浄化センター	返流水ポンプ現場操作盤	屋内スタンド形	1998/02/13	汚泥処理棟地下1階ポンプ室
西部浄化センター	空気圧縮機現場操作盤	屋内スタンド形	1998/02/13	汚泥処理棟地下1階ポンプ室
西部浄化センター	脱水設備床排水ポンプ(1)現場操作盤	屋内スタンド形	1998/02/13	汚泥処理棟地下1階ポンプ室
西部浄化センター	脱水設備床排水ポンプ(2)現場操作盤	屋内スタンド形	1998/02/13	汚泥処理棟地下1階ポンプ室
西部浄化センター	脱臭ファン・脱臭床給水ポンプ現場操作盤	屋内スタンド形	1998/02/13	汚泥処理棟1階換気脱臭ファン室
西部浄化センター	高圧ろ布洗浄水ポンプ現場操作盤	屋内スタンド形	1998/02/13	汚泥処理棟地下1階ポンプ室
西部浄化センター	作業用電源盤(汚泥処理棟地下1階)	屋内壁掛形	1998/02/13	汚泥処理棟地下1階ポンプ室
西部浄化センター	作業用電源盤(汚泥処理棟地下1階)	屋内壁掛形	1998/02/13	汚泥処理棟地下1階ポンプ室
西部浄化センター	No.1温水ボイラ制御盤	屋内自立形	1998/02/13	消化槽1階ボイラー室
西部浄化センター	温水循環ポンプ(1)現場操作盤	屋内スタンド形	1998/02/13	消化槽地下1階
西部浄化センター	消化タンク温度計(1)現場操作盤	屋内スタンド形	1998/02/13	消化槽1階ボイラー室
西部浄化センター	汚泥系生物脱臭装置制御盤	屋内自立形	2001/03/21	脱臭設備棟1階
西部浄化センター	床排水ポンプ現場操作盤	屋内壁掛形	2001/05/31	脱臭設備棟1階
西部浄化センター	作業用電源盤	屋内壁掛形	2001/05/31	脱臭設備棟1階
西部浄化センター	汚泥棟計装盤(1)	屋内自立閉鎖形	1998/02/13	汚泥処理電気室
西部浄化センター	汚泥棟計装盤(2)	屋内自立閉鎖形	2006/03/17	汚泥処理電気室
西部浄化センター	汚泥処理棟計装盤	屋内自立閉鎖形	1998/02/13	汚泥処理棟2階電気室
西部浄化センター	汚泥棟コントローラ盤	屋内自立閉鎖形	1998/02/13	汚泥処理電気室
西部浄化センター	汚泥棟インターフェース盤	屋内自立閉鎖形	1998/02/13	汚泥処理電気室
西部浄化センター	汚泥処理棟コントローラ盤	屋内自立閉鎖形	1998/02/13	汚泥処理棟2階電気室
西部浄化センター	汚泥処理棟インターフェース盤	屋内自立閉鎖形	1998/02/13	汚泥処理棟2階電気室
西部浄化センター		多段積閉鎖配電盤(両面式)	2001/05/31	脱臭設備棟1階
西部浄化センター	脱臭設備補助継電器盤	屋内自立閉鎖形	2001/05/31	脱臭設備棟1階
西部浄化センター	No.1汚泥脱水機盤	屋内自立形	1997/03/15	汚泥処理棟3階脱水機室
西部浄化センター	No.2汚泥脱水機盤	屋内自立形	1997/03/15	汚泥処理棟3階脱水機室
西部浄化センター	濃縮汚泥切替弁現場操作盤	屋内スタンド形	1998/02/13	消化槽地下1階
西部浄化センター	消化汚泥緊急遮断弁現場操作盤	屋内スタンド形	1998/02/13	消化槽地下1階
西部浄化センター	余剰ガス燃焼装置制御盤	屋外自立形	1996/03/15	余剰ガス燃焼設備
西部浄化センター	薬品散布装置現場操作盤	屋内壁掛形	2001/05/31	汚泥処理棟2階脱水機室
西部浄化センター	温水モータ弁現場操作盤	屋内スタンド形	1998/02/13	消化槽1階ボイラー室
西部浄化センター	重油移送ポンプ現場操作盤	屋内壁掛形	1998/02/13	消化槽1階ボイラー室

機 器 一 覧 表

施　設　名　称	機　　器　　名　　称	形　　式	設　　置 年　月　日	設 置 場 所
西部浄化センター	No.1薬品溶解タンク現場操作盤	屋内スタンド形	2006/03/17	機械濃縮棟 1F 機械濃縮室
西部浄化センター	No.2薬品溶解タンク現場操作盤	屋内スタンド形	2006/03/17	機械濃縮棟 1F 機械濃縮室
西部浄化センター	No.1薬液供給ポンプ現場操作盤	屋内スタンド形	2006/03/17	機械濃縮棟 1F 機械濃縮室
西部浄化センター	No.2薬液供給ポンプ現場操作盤	屋内スタンド形	2006/03/17	機械濃縮棟 1F 機械濃縮室
西部浄化センター	空気圧縮機現場操作盤	屋内圧縮機現場操作盤	2006/03/17	機械濃縮棟 1F 機械濃縮室
西部浄化センター	余剰汚泥貯留槽液位	差圧式	1998/02/13	機械濃縮棟地下1階ポンプ・補機室
西部浄化センター	No.1遠心濃縮機供給汚泥量	電磁式	1998/02/13	機械濃縮棟地下1階ポンプ・補機室
西部浄化センター	重力濃縮汚泥引抜流量	電磁式	1998/02/13	重力濃縮棟地下1階ポンプ室
西部浄化センター	重力濃縮汚泥引抜濃度		1998/02/13	重力濃縮棟地下1階ポンプ室
西部浄化センター	排水槽液位	差圧式	1998/02/13	重力濃縮棟1階排水槽
西部浄化センター	調整池供給量	電磁式	1998/02/13	重力濃縮棟地下1階
西部浄化センター	濃縮汚泥混合槽液位	差圧式	1998/02/13	機械濃縮棟地下1階ポンプ・補機室
西部浄化センター	濃縮汚泥引抜濃度		1998/02/13	機械濃縮棟地下1階ポンプ・補機室
西部浄化センター	No.1濃縮汚泥消化槽供給量	電磁式	1998/02/13	機械濃縮棟地下1階ポンプ・補機室
西部浄化センター	No.1-1消化タンク液位	差圧式	1998/02/13	消化槽地下1階
西部浄化センター	No.1-2消化タンク液位	差圧式	1998/02/13	消化槽地下1階
西部浄化センター	No.1-1消化タンク下部温度	測温抵抗体	1998/02/13	消化槽地下1階
西部浄化センター	No.1-2消化タンク下部温度	測温抵抗体	1998/02/13	消化槽地下1階
西部浄化センター	No.1-1消化タンク上部温度	測温抵抗体	1998/02/13	No.1-1 1次消化槽屋上
西部浄化センター	No.1-2消化タンク上部温度	測温抵抗体	1998/02/13	No.1-2 1次消化槽1階
西部浄化センター	No.1-1消化タンク圧力	圧力伝送器	1998/02/13	No.1-1 1次消化槽屋上
西部浄化センター	No.1-2消化タンク圧力	圧力伝送器	1998/02/13	No.1-2 1次消化槽1階
西部浄化センター	No.1汚泥循環流量	電磁式	1998/02/13	消化槽地下1階
西部浄化センター	No.2汚泥循環流量	電磁式	1998/02/13	消化槽地下1階
西部浄化センター	消化汚泥引抜量	電磁式	1998/02/13	消化槽地下1階
西部浄化センター		差圧式	1998/02/13	汚泥処理棟地下1階ポンプ室
西部浄化センター	No.1脱水機汚泥供給流量	電磁式	1998/02/13	汚泥処理棟地下1階ポンプ室
西部浄化センター	No.2脱水機汚泥供給流量	電磁式	1998/02/13	汚泥処理棟地下1階ポンプ室
西部浄化センター	No.1脱水機汚泥供給濃度	マイクロ波式	1998/02/13	汚泥処理棟地下1階ポンプ室
西部浄化センター	No.2脱水機汚泥供給濃度	マイクロ波式	1998/02/13	汚泥処理棟地下1階ポンプ室
西部浄化センター	No.1薬品溶解タンク液位	差圧式	1998/02/13	汚泥処理棟地下1階ポンプ室
西部浄化センター	No.2薬品溶解タンク液位	差圧式	1998/02/13	汚泥処理棟地下1階ポンプ室
西部浄化センター	No.1脱水機薬品供給量	電磁式	1998/02/13	汚泥処理棟地下1階ポンプ室
西部浄化センター	No.2脱水機薬品供給量	電磁式	1998/02/13	汚泥処理棟地下1階ポンプ室
西部浄化センター	返送水槽水位	差圧式	1998/02/13	汚泥処理棟地下1階ポンプ室

機 器 一 覧 表

施設名称	機器名称	形式	設置年月日	設置場所
西部浄化センター	ケーキホッパ重量	ロードセル式	1998/02/13	汚泥処理棟2階脱水機室
西部浄化センター	No.1雑用水槽水位	差圧式	1998/02/13	汚泥処理棟地下1階ポンプ室
西部浄化センター	No.2雑用水槽水位	差圧式	1998/02/13	汚泥処理棟地下1階ポンプ室
西部浄化センター	消化ガス発生量	超音波式	1998/02/13	脱硫設備
西部浄化センター	ガス貯留タンクレベル	フロート式	1998/02/13	No.1ガス貯留タンク
西部浄化センター	燃料用ガス量		1998/02/13	余剰ガス燃焼設備
西部浄化センター	重油貯留タンク液位		1998/02/13	消化槽1階(屋外)
西部浄化センター	オイルサービスタンク液位		1998/02/13	消化槽1階ボイラー室
西部浄化センター	No.1温水流量	電磁式	1998/02/13	消化槽地下1階
西部浄化センター	No.2温水流量	電磁式	1998/02/13	消化槽地下1階
西部浄化センター	スカムホッパ重量	ロードセル式	1998/02/13	機械濃縮棟1階し渣搬出室
西部浄化センター	No.1汚泥熱交換器出口汚泥温度	バイメタル式	1998/02/13	消化槽地下1階
西部浄化センター	No.2汚泥熱交換器出口汚泥温度	バイメタル式	1998/02/13	消化槽地下1階
西部浄化センター	余剰ガス燃焼装置温度	測温抵抗体	1998/02/13	余剰ガス燃焼設備
西部浄化センター	No.1機械濃縮機供給汚泥量計	電磁流量計	2006/03/17	機械濃縮棟 1F 機械濃縮室
西部浄化センター	No.1機械濃縮機薬液供給量計		2006/03/17	機械濃縮棟 1F 機械濃縮室
西部浄化センター	No.1薬液溶解タンク液位計		2006/03/17	機械濃縮棟 1F 機械濃縮室
西部浄化センター	No.2薬品溶解タンク液位計		2006/03/17	機械濃縮棟 1F 機械濃縮室
西部浄化センター	ミニグラフィック監視操作卓	デスク形	1998/02/13	汚泥処理棟3階監視室
西部浄化センター	ミニグラフィックコントローラ盤	屋内自立閉鎖形	1998/02/13	汚泥処理棟3階監視室
西部浄化センター	CRT監視操作卓	デスク形	1998/02/13	汚泥処理棟3階監視室
西部浄化センター	ハードコピー	デスク形	1998/02/13	汚泥処理棟3階監視室
西部浄化センター	プリンタ		1998/02/13	汚泥処理棟3階監視室
	898 件			

機 器 一 覧 表

施　設　名　称	機　　器　　名　　称	形　　式	設　　置 年　月　日	設 置 場 所
花園ポンプ場	流入ゲート	鋳鉄製手動式外ネジ制水扉	1994/03/31	地下2階ポンプ井
花園ポンプ場	No.1主ポンプ	槽外設置形吸込ｽｸﾘｭｰ付水中ﾎﾟﾝﾌﾟ	1995/03/15	地下2階ポンプ室
花園ポンプ場	No.2主ポンプ	槽外設置形吸込ｽｸﾘｭｰ付水中ﾎﾟﾝﾌﾟ	1995/03/15	地下2階ポンプ室
花園ポンプ場	スカム破砕機	水中攪拌機	1995/03/15	地下2階ポンプ井
花園ポンプ場	床排水ポンプ	水中汚水ポンプ	1995/03/15	地下2階ポンプ室
花園ポンプ場	主ポンプ搬入用吊上装置	ｷﾞｬｰﾄﾞﾄﾛﾘ付電動ﾎｲｽﾄ	1995/03/15	1階電気室
花園ポンプ場	活性炭吸着塔	乾式吸着脱臭塔	1995/03/15	地下1階配管室
花園ポンプ場	高圧気中開閉器	柱上気中開閉器	1995/03/15	屋外
花園ポンプ場	引込盤	屋内自立閉鎖形	1995/03/15	1階電気室
花園ポンプ場	受電盤	屋内自立閉鎖形	1995/03/15	1階電気室
花園ポンプ場	変圧器盤	屋内自立閉鎖形	1995/03/15	1階電気室
花園ポンプ場	照明変圧器盤	屋内自立閉鎖形	1995/03/15	1階電気室
花園ポンプ場	ミニUPS	汎用ミニUPS	1995/03/15	1階電気室(照明変圧器盤内)
花園ポンプ場	汚水ポンプ動力盤	屋内自立閉鎖形	1995/03/15	1階電気室
花園ポンプ場	No.1低圧動力盤	屋内自立閉鎖形	1995/03/15	1階電気室
花園ポンプ場	補助継電器盤	屋内自立閉鎖形	1995/03/15	1階電気室
花園ポンプ場	発電機切替盤	屋内自立閉鎖形	1900/01/02	1階電気室
花園ポンプ場	発電機接続盤	屋外壁掛形	1900/01/02	屋外
花園ポンプ場	ポンプ井水位	差圧式	1995/03/15	地下2階ポンプ室
花園ポンプ場	非常通報装置		1995/03/15	1階電気室
	20 件			

機 器 一 覧 表

施設名称	機器名称	形式	設置年月日	設置場所
花園第二ポンプ場	流入ゲート	鋳鉄製電動式外ネジ制水扉	1996/12/16	屋外
花園第二ポンプ場	No.1汚水ポンプ	槽外型縦軸渦巻汚水ポンプ	1996/12/16	地下2階ポンプ室
花園第二ポンプ場	No.2汚水ポンプ	槽外型縦軸渦巻汚水ポンプ	1996/12/16	地下2階ポンプ室
花園第二ポンプ場	No.1汚水ポンプ吐出弁	鋳鉄製電動式外ネジ仕切弁	1996/12/16	地下2階ポンプ室
花園第二ポンプ場	No.2汚水ポンプ吐出弁	鋳鉄製電動式外ネジ仕切弁	1996/12/16	地下2階ポンプ室
花園第二ポンプ場	ポンプ井攪拌機	水中攪拌機	1996/12/16	地下2階ポンプ井
花園第二ポンプ場	床排水ポンプ	水中汚水ポンプ	1996/12/16	地下2階ポンプ室
花園第二ポンプ場	機器搬出用吊上装置	電動ホイスト	1996/12/16	1階搬入室
花園第二ポンプ場	ポンプ井攪拌機吊上装置	手動式チェーンブロック	1996/12/16	屋外下部点検口
花園第二ポンプ場	床排水ポンプ吊上装置	手動式チェーンブロック	1996/12/16	地下2階ポンプ室
花園第二ポンプ場	脱臭装置	活性炭吸着塔	1996/12/16	地下1階機械室
花園第二ポンプ場	脱臭ファン	FRP製ターボファン	1996/12/16	地下1階機械室
花園第二ポンプ場	ミストセパレータ	慣性衝突式	1996/12/16	地下1階機械室
花園第二ポンプ場	柱上気中開閉器	過電流ロック形(耐重塩じん用)	1996/12/16	屋外
花園第二ポンプ場	引込受電盤	屋内自立閉鎖形	1996/12/16	1階電気室
花園第二ポンプ場	変圧器盤	屋内自立閉鎖形	1996/12/16	1階電気室
花園第二ポンプ場	低圧盤	屋内自立閉鎖形	1996/12/16	1階電気室
花園第二ポンプ場	直流電源装置	屋内自立閉鎖形	1996/12/16	1階電気室
花園第二ポンプ場	No.1主ポンプ盤	屋内自立閉鎖形	1996/12/16	1階電気室
花園第二ポンプ場	No.2主ポンプ盤	屋内自立閉鎖形	1996/12/16	1階電気室
花園第二ポンプ場	補機盤	屋内自立閉鎖形	1996/12/16	1階電気室
花園第二ポンプ場	自家発接続箱	屋外壁掛形	1996/12/16	屋外
花園第二ポンプ場	流入ゲート開度	ポテンショ式	1996/12/16	屋外
花園第二ポンプ場	No.1汚水ポンプ吐出弁開度	ポテンショ式	1996/12/16	地下2階ポンプ室
花園第二ポンプ場	No.2汚水ポンプ吐出弁開度	ポテンショ式	1996/12/16	地下2階ポンプ室
花園第二ポンプ場	ポンプ井水位	差圧式	1996/12/16	地下2階ポンプ室
花園第二ポンプ場	汚水送水流量	電磁式	1996/12/16	地下1階機械室
花園第二ポンプ場	監視操作盤	屋内自立閉鎖形	1996/12/16	1階電気室
花園第二ポンプ場	非常通報装置	屋内壁掛形	1900/01/02	1階電気室(監視操作盤内)
	29 件			

機 器 一 覧 表

施　設　名　称	機　　器　　名　　称	形　　式	設　　置 年　月　日	設 置 場 所
小島ポンプ場	流入ゲート	鋳鉄製電動式外ネジ制水扉	2007/02/28	1階ゲート室
小島ポンプ場	バイパスゲート	鋳鉄製手動式外ネジ制水扉	2007/02/28	1階ゲート室
小島ポンプ場	ポンプ井連絡ゲート	鋳鉄製手動式外ネジ制水扉	2007/02/28	地下2階ポンプ井
小島ポンプ場	揚砂ポンプ	水中サンドポンプ	2007/02/28	地下2階沈砂池
小島ポンプ場	自動除塵機	脱水機構付自動ドラム状スクリーン	2007/02/28	地下1階沈砂機械室
小島ポンプ場	バイパススクリーン	手掻式バースクリーン	2007/02/28	地下2階沈砂池
小島ポンプ場	No.1し渣コンテナ	SUS製コンテナ	2007/02/28	地下1階沈砂機械室
小島ポンプ場	No.2し渣コンテナ	SUS製コンテナ	2007/02/28	地下1階沈砂機械室
小島ポンプ場	除塵機吊上装置	電気ﾄﾛﾘ式電気ﾁｪｰﾝﾌﾞﾛｯｸ	2007/02/28	地下1階沈砂機械室
小島ポンプ場	No.1主ポンプ	吸込スクリュー付水中ポンプ	2007/02/28	地下2階ポンプ井
小島ポンプ場	No.2主ポンプ	吸込スクリュー付水中ポンプ	2007/02/28	地下2階ポンプ井
小島ポンプ場	No.1主ポンプ吐出弁	鋳鉄製電動式偏心構造弁	2007/02/28	地下1階沈砂機械室
小島ポンプ場	No.2主ポンプ吐出弁	鋳鉄製電動式偏心構造弁	2007/02/28	地下1階沈砂機械室
小島ポンプ場	No.1ポンプ井攪拌機	水中ミキサー	2007/02/28	地下2階ポンプ井
小島ポンプ場	機器搬出入装置	電気ﾄﾛﾘ式電気ﾁｪｰﾝﾌﾞﾛｯｸ	2007/02/28	1階搬出入室
小島ポンプ場	主ポンプ吊上装置	電気ﾄﾛﾘ式電気ﾁｪｰﾝﾌﾞﾛｯｸ	2007/02/28	地下1階沈砂機械室
小島ポンプ場	自動給水装置	圧力タンク式	2007/02/28	1階搬出入室
小島ポンプ場	脱臭ファン	片吸込ターボファン	2007/02/28	1階換気機械室
小島ポンプ場	土壌脱臭床		2008/08/20	屋外
小島ポンプ場	自家発電装置	ディーゼル発電装置	2007/02/28	1階発電機室
小島ポンプ場	二次消音器	天吊式消音器	2007/02/28	1階発電機室
小島ポンプ場	三次消音器	天吊式消音器	2007/02/28	1階発電機室
小島ポンプ場	燃料槽	鋼板製角形槽	2007/02/28	1階発電機室
小島ポンプ場	ミニUPS	汎用ミニUPS	2007/02/28	2階電気室（計装監視盤内）
小島ポンプ場	引込開閉器盤	屋外壁掛形	2007/02/28	屋外
小島ポンプ場	低圧主幹盤	屋内自立閉鎖形	2007/02/28	2階電気室
小島ポンプ場	コントロールセンタ	多段積閉鎖配電盤(両面式)	2007/02/28	2階電気室
小島ポンプ場	補助継電器盤	屋内自立閉鎖形	2007/02/28	2階電気室
小島ポンプ場	流入ゲート現場操作盤	屋内壁掛形	2007/02/28	1階ゲート室
小島ポンプ場	揚砂ポンプ現場操作盤	屋内壁掛形	2007/02/28	1階搬出入室
小島ポンプ場	自動除塵機現場操作盤	屋内壁掛形	2007/02/28	地下1階沈砂機械室
小島ポンプ場	No.1主ポンプ手元スイッチ	屋内壁掛形	2007/02/28	地下1階沈砂機械室
小島ポンプ場	No.2主ポンプ手元スイッチ	屋内壁掛形	2007/02/28	地下1階沈砂機械室
小島ポンプ場	ポンプ井攪拌装置現場操作盤	屋内壁掛形	2007/02/28	地下1階沈砂機械室
小島ポンプ場	脱臭ファン現場操作盤	屋内壁掛形	2007/02/28	1階換気機械室

機 器 一 覧 表

施　設　名　称	機　　器　　名　　称	形　　式	設　　置 年　月　日	設 置 場 所
小島ポンプ場	自家発給気ファン現場操作盤	屋内壁掛形	2007/02/28	1階発電機室
小島ポンプ場	作業用電源盤	屋内壁掛形	2007/02/28	地下1階沈砂機械室
小島ポンプ場	流入渠水位	投込式	2007/02/28	地下2階流入渠
小島ポンプ場	流入ゲート開度	ポテンショ式	2007/02/28	1階ゲート室
小島ポンプ場	ポンプ井水位	投込式	2007/02/28	地下2階ポンプ井
小島ポンプ場	汚水送水量	電磁式	2007/02/28	地下1階沈砂機械室
小島ポンプ場	計装監視盤	屋内自立閉鎖形	2007/02/28	2階電気室
小島ポンプ場	非常通報装置	屋内壁掛形	2007/02/28	2階電気室(計装監視盤内)
	43 件			

機 器 一 覧 表

施　設　名　称	機　　器　　名　　称	形　　式	設　　置 年　月　日	設 置 場 所
西部汚水幹線伏越施設	No.1切替ゲート(上流側)	電動鋳鉄製丸形ゲート	2001/12/01	1階
西部汚水幹線伏越施設	No.2切替ゲート(上流側)	電動鋳鉄製丸形ゲート	2001/12/01	1階
西部汚水幹線伏越施設	No.1切替ゲート(下流側)	電動鋳鉄製丸形ゲート	2001/12/01	1階
西部汚水幹線伏越施設	No.2切替ゲート(下流側)	電動鋳鉄製丸形ゲート	2001/12/01	1階
西部汚水幹線伏越施設	No.1サンドポンプ(下流側)	着脱式水中サンドポンプ	2001/12/01	地下6階
西部汚水幹線伏越施設	No.2サンドポンプ(下流側)	着脱式水中サンドポンプ	2001/12/01	地下6階
西部汚水幹線伏越施設	No.1サンドポンプ(上流側立杭内)	水中サンドポンプ	2001/12/01	地下6階
西部汚水幹線伏越施設	No.2サンドポンプ(上流側立杭内)	着脱式水中汚水汚物ポンプ	2000/03/31	地下6階
西部汚水幹線伏越施設	No.3サンドポンプ(上流側沈砂池)	水中サンドポンプ	2001/12/01	地下6階
西部汚水幹線伏越施設	沈砂分離タンク	鋼板製角形ﾀﾝｸ	2001/12/01	1階
西部汚水幹線伏越施設	ミストセパレータ		2001/12/01	1階
西部汚水幹線伏越施設	ミストセパレータ		2001/12/01	自家発室
西部汚水幹線伏越施設	し渣かご	鋼板製角形	2001/12/01	地下1階
西部汚水幹線伏越施設	沈砂かご	鋼板製角形	2001/12/01	地下1階
西部汚水幹線伏越施設	No.1管内排水ポンプ	陸上用スクリュー渦巻ポンプ	2001/12/01	地下6階
西部汚水幹線伏越施設	No.2管内排水ポンプ	陸上用スクリュー渦巻ポンプ	2001/12/01	地下6階
西部汚水幹線伏越施設	No.1床排水ポンプ	CNH100	2001/12/01	地下6階
西部汚水幹線伏越施設	No.2床排水ポンプ	CNH100	2001/12/01	地下6階
西部汚水幹線伏越施設	No.1汚水切替弁	電動偏心構造弁	2001/12/01	地下6階
西部汚水幹線伏越施設	No.2汚水切替弁	電動偏心構造弁	2001/12/01	地下6階
西部汚水幹線伏越施設	No.3汚水切替弁	電動偏心構造弁	2001/12/01	地下6階
西部汚水幹線伏越施設	No.4汚水切替弁	電動偏心構造弁	2001/12/01	地下6階
西部汚水幹線伏越施設	No.5汚水切替弁	電動偏心構造弁	2001/12/01	地下6階
西部汚水幹線伏越施設	No.6汚水切替弁	電動偏心構造弁	2001/12/01	地下6階
西部汚水幹線伏越施設	攪拌用ブロワ	ルーツブロワ	2001/12/01	地下1階
西部汚水幹線伏越施設	活性炭吸着塔	立型三層カートリッジ式	2001/12/01	1階
西部汚水幹線伏越施設	脱臭塔		2001/12/01	自家発室
西部汚水幹線伏越施設	換気ファン(上流側)	片吸込シロッコ型	2001/12/01	地下1階
西部汚水幹線伏越施設	換気ファン(下流側)	片吸込シロッコ型	2001/12/01	地下1階
西部汚水幹線伏越施設	No.1換気用電動弁	電動蝶形弁	2001/12/01	地下1階
西部汚水幹線伏越施設	No.2換気用電動弁	水道用バタフライ弁	2001/12/01	地下1階
西部汚水幹線伏越施設	昇降装置	ﾜｲﾔｰﾛｰﾌﾟ式ｴﾚﾍﾞｰﾀ	2001/12/01	地下3階
西部汚水幹線伏越施設	No.1防水扉	ステンレス製片開きゲート	2001/12/01	地下5階
西部汚水幹線伏越施設	No.2防水扉	ステンレス製片開きゲート	2000/12/01	地下1階
西部汚水幹線伏越施設	エレベータ室換気ファン	JF-80T	2001/12/01	地下1階

機 器 一 覧 表

施　設　名　称	機　　器　　名　　称	形　　式	設　　置 年　月　日	設 置 場 所
西部汚水幹線伏越施設	フラッシングタンク	ｽﾃﾝﾚｽﾊﾟﾈﾙ製角型ﾀﾝｸ	2001/12/01	屋外
西部汚水幹線伏越施設	管理用クレーン(下流側)	電動式ﾁｪｰﾝﾌﾞﾛｯｸ	2001/12/01	1階
西部汚水幹線伏越施設	換気ファン	ターボファン	2001/12/01	1階
西部汚水幹線伏越施設	天井クレーン	電動式チェーンブロック	2001/12/01	1階
西部汚水幹線伏越施設	脱臭ファン	テクセル耐蝕送風機	2001/12/01	自家発室
西部汚水幹線伏越施設	水中サンドポンプ吊上装置	電動式チェーンブロック	2001/12/01	1階
西部汚水幹線伏越施設	引込受電盤	屋外自立閉鎖形	2001/12/31	屋外
西部汚水幹線伏越施設	変圧器盤	屋外自立閉鎖形	2001/12/31	屋外
西部汚水幹線伏越施設	低圧動力盤	屋外自立閉鎖形	2001/12/31	屋外
西部汚水幹線伏越施設	PAS(高圧気中負荷開閉器)		2001/12/31	屋外
西部汚水幹線伏越施設	自家発電装置		2001/12/31	管理室・自家発電気室
西部汚水幹線伏越施設	No.1監視操作盤	屋内自立形	2001/12/31	電気室
西部汚水幹線伏越施設	No.2監視操作盤	屋内自立形	2001/12/31	電気室
西部汚水幹線伏越施設	コントロールセンタ	多段積閉鎖配電盤	2001/12/31	管理室・自家発電気室
西部汚水幹線伏越施設	補助継電器盤	屋内自立閉鎖形	2001/12/31	管理室・自家発電気室
西部汚水幹線伏越施設	コントローラ盤	屋内自立閉鎖形	2001/12/31	管理室・自家発電気室
西部汚水幹線伏越施設	沈砂池水中サンドポンプ現場操作盤	屋内スタンド型	2001/12/31	1階
西部汚水幹線伏越施設	上流切替ゲート水中サンドポンプ現場操作盤	屋内スタンド型	2001/12/31	1階
	53 件			

機 器 一 覧 表

施　設　名　称	機　　器　　名　　称	形　　式	設　　置 年　月　日	設 置 場 所
内田ポンプ場	流入ゲート	電動式	2018/12/	水路部
内田ポンプ場	バイパスゲート	手動外ネジ式鋳鉄製ゲート	2018/12/	水路部
内田ポンプ場	自動除塵機	裏がき連続式自動除塵機	2018/12/	地下2階
内田ポンプ場	バイパスクスリーン	手かき式バースクリーン	2018/12/	水路部
内田ポンプ場	し渣洗浄脱水機	スクリュー式	2018/12/	地下2階
内田ポンプ場	揚砂ポンプ	水中サンドポンプ	2018/12/	水路部
内田ポンプ場	沈砂分離洗浄機	螺旋分離式スクリューコンベア	2018/12/	地下2階
内田ポンプ場	汚水ポンプ	吸込スクリュー付水中汚水ポンプ	2018/12/	水路部
内田ポンプ場	汚水ポンプ吐出弁	電動外ネジ式仕切弁	2018/12/	地下2階
内田ポンプ場	ポンプ井連絡ゲート	手動外ネジ式鋳鉄製ゲート	2018/12/	地下2階
内田ポンプ場	汚水ポンプ吊上装置	電動トロリ付電動チェーンブロック	2018/12/	地下2階
内田ポンプ場	機器搬出入用吊上装置(1)	電動トロリ付電動チェーンブロック	2018/12/	1階
内田ポンプ場	機器搬出入用吊上装置(2)	電動トロリ付電動チェーンブロック	2018/12/	地下1階
内田ポンプ場	揚砂ポンプ用吊上装置	ギャードトロリ付手動チェーンブロック	2018/12/	地下2階
内田ポンプ場	脱臭装置	土壌脱臭床	2018/12/	屋外
内田ポンプ場	脱臭ファン	片吸込ターボファン	2018/12/	地下1階
内田ポンプ場	給水ユニット	受水槽一体型給水ユニット	2018/12/	地下1階
内田ポンプ場	井戸ポンプ	深井戸用水中清水ポンプ	2018/12/	屋外
	18 件			

水質試験機器一覧

NO.	品名	メーカー	形式	備考
1	ホットプレート	アドバンティック東洋	TP-520	
2	自動水分計	(株)ケット科学研究所	FD-600	
3	冷蔵庫	三洋メディカ	MPR-411F	
4	SS用濾過器	アドバンティック東洋	mode1330	
5	マグネチックスターラ	アドバンティック東洋ほか	SRS710AAほか	
6	重金属廃液処理装置	アドバンティック東洋	RA-250	
7	PH計	(株)堀場製作所	HM-30G	
8	ORPメータ	セントラル科学	RM-20P	
9	電気炉	アドバンティック東洋	KL-600	
10	超音波ピペット洗浄器	(株)井内盛栄堂	UT-55	
11	試験管ミキサー	(株)井内盛栄堂	HM-10H	
12	コロニーカウンター	柴田科学	CL-560	
13	デシケータ	(株)井内盛栄堂	SP-BG-1	
14	ハイロート採水器	柴田科学	8052-01001	
15	PHメータ	TOA/DKK	HM-21P	
16	直示天秤	エーアンドデイ	HA-200A	
17	顕微鏡	オリンパス	BX50-33-PHDTVC	
18	真空ポンプ	イワキ	ASP-13	
19	分光光度計	島津製作所	UV-1650PC、SWA-2	
20	原子吸光光度計	島津製作所	AA6650	
21	MLSS計	笠原理化	SS-1Z	
22	自動上皿天秤	エーアンドデイ	BM-200	
23	フラスコ洗浄器	石山科学	AW-F120	
24	定温乾燥機	島津理化	STAC-P500K	
25	高圧蒸気滅菌器	平山製作所	HVE-50LB	
26	ふらん器(BOD用)	島津理化	BITEC-400	
27	ふらん器(細菌用)	島津理化	STAC-P500F	
28	遠心分離機	トミー精工	EX-125	
29	シアン蒸留装置	宮本理研	CGR-86D	
30	自動採水装置	アメリカンシグマ社	model 900	
31	COD湯煎器	スギヤマゲン	COD-15FLS	
32	イオンメータ	東亜DKK	MM-60R	
33	熱分解装置	スギヤマゲン	KJ6GX	
34	ガラスデシケータ			
35	ソックスレー抽出器	スギヤマゲン		
36	塩素イオンメータ	笠原理化	CL-2Z	
37	オートビューレット	キョートエレクトロニクス	APB-510-20B	
38	DO計	セントラル科学	DO-21P	
39	電気伝導度計	ハンナ	DIST3	
40	その他(1)	OA椅子×2、キャスター付丸椅子×3、丸椅子×3、折畳椅子×5		
41	その他(2)	ポリバケツ(未使用品)×5、ガスコンロ、ジャッキ×2、移動式キャビネ×11		
42	ポータブルマルチメーター LDOプローブ	HACH社(TOA/DKK)	HQ30d	
43	純水製造装置	ヤマト科学	WG250	

管理本館、車庫の清掃範囲は以下のとおり。

（１）建物の名称　　熊本市西部浄化センター管理本館

構　　造　　鉄筋コンクリート造　　平屋建

延　面　積　　１，０４４．０５㎡

用　　途　　事務庁舎

清掃面積　　管理本館　　床　　（１，１０８．５５㎡）
管理本館　　ガラス　（　　１０５．５６㎡）
管理本館　　照明器具（　　１４２基）

（内　訳）

区分		仕上げ材	清掃面積（㎡）
建物の内部	１玄関・下足室・アプローチ	硬質床	25.12
	２事務室	弾性床	134.56
	３会議室	弾性床	88.20
	４廊下及びホール	弾性床	230.30
	５水質試験室	弾性床	210.04
	６操作室	弾性床	208.80
	７便所及び洗面所	硬質床	33.65
	８湯沸室	弾性床	4.80
	９控室	弾性床	40.20
	10宿直室	弾性床	13.50
	11更衣室	弾性床	18.00
	12洗濯室	弾性床	6.00
	13裏玄関･ポーチ	硬質床	12.48
	14浴室	硬質床	10.40
	15脱衣室	弾性床	8.00
			計　1044.05
	16照明器具		142基
内外部	17玄関周り	硬質床	64.50
	18窓ガラス(内部)		16.01
	19窓ガラス(外部)		89.55
	※　窓ガラスの定期清掃は１回/年		
	20ブラインド		80.37

（２）建物の名称　　熊本市西部浄化センター車庫

構　　造　　鉄筋コンクリート造　　１階建

延　面　積　　２３４．９０㎡

清掃面積　　２．０４㎡

（内　　訳）

区分		仕上げ材	清掃面積（㎡）
	１便所	硬質床	2.04

作業項目及び周期

（１）管理本館

①　床の清掃　　No.1

作業対象	作業項目		玄関アプローチ下足室	事務室	会議室	廊下ホール	水質試験室	操作室	便所洗面所	湯沸室
弾性床	日常清掃	１除塵 ａ．自在箒・ﾌﾛｱﾀﾞｽﾀｰ ｂ．真空掃除機		週２	週２	週２	週２	週２		週２
		２水拭き ａ．部分水拭き ｂ．全面水拭き		週２	週２	週２	週２	週２		週２
	定期清掃	１洗浄 ａ．表面洗浄 ｂ．剥離洗浄		1/年	1/年	1/年	1/年	1/年		1/年
硬質床	日常清掃	１除塵 ａ．自在箒・ﾌﾛｱﾀﾞｽﾀｰ ｂ．真空掃除機	週２						週２	
		２水拭き ａ．部分水拭き ｂ．全面水拭き	週２						週２	
	定期清掃	１洗浄 ａ．表面洗浄 ｂ．剥離洗浄 ｃ．一般床洗浄								
繊維床	日常清掃	１除塵 ａ．真空掃除機								
	定期清掃	１洗浄（全面クリーニング）								

① 床の清掃　　No.2

作業対象	作業項目		控室	宿直室	更衣室	洗濯室	裏玄関ポーチ	浴室	脱衣室	
弾性床	日常清掃	1除塵 a．自在箒・ﾌﾛｱﾀﾞｽﾀｰ b．真空掃除機	週2	週2	週2	週2			週2	
		2水拭き a．部分水拭き b．全面水拭き	週2	週2	週2	週2			週2	
	定期清掃	1洗浄 a．表面洗浄 b．剥離洗浄	1/年		1/年	1/年			1/年	
硬質床	日常清掃	1除塵 a．自在箒・ﾌﾛｱﾀﾞｽﾀｰ b．真空掃除機					週2	週2		
		2水拭き a．部分水拭き b．全面水拭き					週2	週2		
	定期清掃	1洗浄 a．表面洗浄 b．剥離洗浄 c．一般床洗浄								
繊維床	日常清掃	1除塵 a．真空掃除機								
	定期清掃	1洗浄（全面クリーニング）								

② 床以外の清掃　No.1

作業対象	作業項目		玄関アプローチ 下足室	事務室	会議室	廊下ホール	水質試験室	操作室	便所洗面所	湯沸室
壁	定期	1．部分拭き 2．除塵								
フロアマット	日常 定期	1．除塵 2．洗浄								
扉ガラス	日常 定期	1．部分拭き 2．全面洗浄	随時							
什器備品	日常 定期	1．除塵 2．拭き	週２ 1/年							
灰皿	日常清掃	1．吸殻収集								
ごみ箱	日常清掃	1．ごみ収集		週２			週２	週２		
金属部分	日常清掃	1．除塵	週２							
扉及び 便所隔て	日常清掃	1．部分拭き							週２	
洗面台	日常清掃	1．拭き							週２	
鏡	日常清掃	1．拭き							週２	
衛生陶器	日常清掃	1．洗浄							週２	
衛生消耗品	日常清掃	1．補充							週２	
汚物容器	日常清掃	1．汚物収集							週２	
流し台	日常清掃	1．洗浄								週２
厨芥収集	日常清掃	1．厨芥収集								週２
壁、扉 及び操作盤	日常清掃	1．部分拭き								
扉溝	日常清掃	1．除塵								
手すり	日常清掃	1．拭き								
照明器具	定期	1．拭き		1/年	1/年		1/年	1/年		
ブラインド	定期	1．拭き		1/年			1/年	1/年		

② 床以外の清掃　No.2

作業対象	作業項目		控室	宿直室	更衣室	洗濯室	裏玄関ポーチ	浴室	脱衣室	
壁	定期	1．部分拭き 2．除塵								
フロアマット	日常 定期	1．除塵 2．洗浄					週２ 1/年			
扉ガラス	日常 定期	1．部分拭き 2．全面洗浄					随時			
什器備品	日常 定期	1．除塵 2．拭き								
灰皿	日常清掃	1．吸殻収集								
ごみ箱		1．ごみ収集								
金属部分		1．除塵								
扉及び 便所隔て		1．部分拭き								
洗面台		1．拭き							週２	
鏡		1．拭き						週２	週２	
衛生陶器		1．洗浄							週２	
衛生消耗品		1．補充							週２	
汚物容器		1．汚物収集							週２	
流し台		1．洗浄								
厨芥収集		1．厨芥収集								
壁、扉 及び操作盤		1．部分拭き						週２		
扉溝		1．除塵								
手すり		1．拭き								
照明器具	定期	1．拭き	1/年		1/年		1/年		1/年	
ブラインド	定期	1．拭き		1/年	1/年					

③　建物外部の清掃

作業対象	作　業　項　目		
玄関周り	日常 定期	1．除塵 2．水拭き	週２ 1/年

（２）　車庫

①　床の清掃

作業対象	作　業　項　目		便所							
硬質床	日常清掃	1除塵 a．自在箒・ﾌﾛｱﾀﾞｽﾀｰ b．真空掃除機	週２							
		a．部分水拭き b．全面水拭き	週２							
	定期清掃	1洗浄 a．表面洗浄 b．剥離洗浄 c．一般床洗浄								

②　床以外の清掃

作業対象	作　業　項　目		便所							
壁	定期	1．部分拭き 2．除塵	1/年 1/年							
扉ガラス	日常 定期	1．部分拭き 2．全面洗浄	随時							
扉及び便所隔て	日常清掃	1．部分拭き	週２							
衛生陶器		1．洗浄	週２							
衛生消耗品		1．補充	週２							
汚物容器		1．汚物収集	週２							

西部浄化センター植栽管理業務範囲

除草範囲(機械・人力)

樹木管理範囲（剪定・薬剤散布）

芝生管理範囲

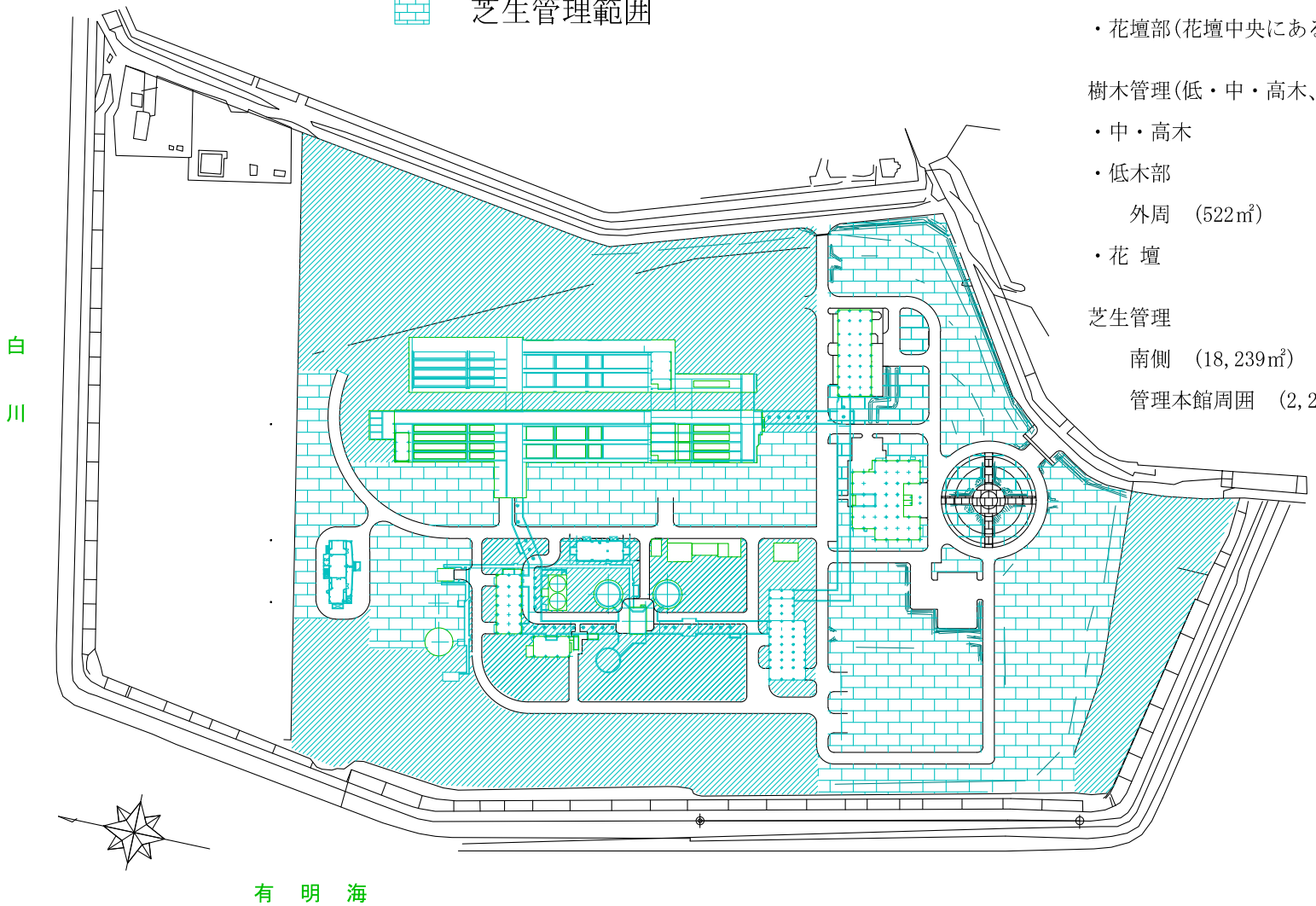

除草(機械)範囲(エゴ法面含む)　５５，７８６㎡

除草(人力抜根)範囲

・地被類部(外周)　４６６㎡

・低木部　合計　１，０３２㎡

外周　(522㎡)　内部　(510㎡)

・花壇部(花壇中央にある植栽部分を含む)　３８８㎡

樹木管理(低・中・高木、花壇)

・中・高木　８５本

・低木部　合計　１，０３２㎡

外周　(522㎡)　内部　(510㎡)

・花 壇　３７５㎡

芝生管理　合計３１，６９９㎡

南側　(18,239㎡)　北側　(11,183㎡)

管理本館周囲　(2,277㎡)

参考資料４

参考資料５

調達資材一覧　（薬品類）

水処理及び汚泥処理用薬品標準使用量

（浄化センター）

分　　類	品　　種	2019年度 （平成31年度） 標準使用量	2020年度 （平成32年度） 標準使用量	2021年度 （平成33年度） 標準使用量	2022年度 （平成34年度） 標準使用量	2023年度 （平成35年度） 標準使用量	計
高分子凝集剤	汚泥脱水及びベルト濃縮用	10,300	10,700	11,100	11,600	12,000	55,700
ポリ硫酸第２鉄	硫化水素及びリン抑制用	228,000	237,000	247,000	257,000	266,000	1,235,000
脱　硫　剤	ペレット状	4,250	4,250	4,250	4,250	4,250	21,250
活　性　炭	酸性成分用	1,600	2,800	1,600	2,800	1,600	10,400
	中性成分用	1,500	1,600	1,500	1,600	1,500	7,700
苛 性 ソ ー ダ	１０％溶液	520	520	520	520	520	2,600
消　臭　剤	ホッパー用	54	54	54	54	54	270
ボイラー用防錆剤	温水ボイラー用	60	60	60	60	60	300

単位（ｋｇ）

調達資材（その他）　　参考資料５

分　　類	型　　番	数量	単 位	備　　考
潤滑油	タービン３２	150.8	ﾘｯﾄﾙ	
	タービン４６	50.0	〃	
	１０Ｗ－３０	5.7	〃	
	ＥＰ－３２	33.3	〃	
	オマラ１５０	33.3	〃	
	オマラ２２０	30.0	〃	
	ギヤーＳＥ１５０	33.3	〃	
	ギヤルーブＳＰ１５０	5.8	〃	
	高圧絶縁油	245.8	〃	
	コスモオイルパス１５０	8.2	〃	
	スーパーギヤ１００	38.7	〃	
	スーパーギヤ２２０	6.3	〃	
	ダイヤモンドＴＤ１０	46.7	〃	
	テラスＴ３７	2.8	〃	
	テラスＣ－２２０	1.7	〃	
	ベビコンオイル	0.8	〃	
	ボンノックＭ１００	4.2	〃	
	ボンノックＳＰ４６０	1.0	〃	
	モービルギア６４３	4.3	〃	
	モービルベビーミディアム６８	441.7	〃	
	ＨＤフィルド３２	200.0	〃	
	スーパーハイランド４６	16.0	〃	
グリース	アルバニア2	1,233	ｸﾞﾗﾑ	
	アルバニアＲＡ	2,933	〃	
	ニグタイトＬＹＳ２	333	〃	
	エピノック０	275	〃	
	ＡＰＮｏ．２	667	〃	
	ニグタイトＷＹ１００	31,000	〃	
	バリアントＵ２	90	〃	
	モービルグリース２８	1,267	〃	
	マルティノックスDX1	320	ｷﾛｸﾞﾗﾑ	
塗　　料	２．５Ｇ６／３(機械一般)	23.3	ﾘｯﾄﾙ	
	２．５Ｇ６／３(汚水管)	23.3	〃	
	２．５ＰＢ５／６	23.3	〃	
	１０ＧＹ－６．５／６	23.3	〃	
	２．５ＰＢ２．５／７	23.3	〃	
	１０Ｂ５／１０	23.3	〃	
	Ｎ－９．５	23.3	〃	
	５ＹＲ４／５(生・余剰汚泥)	23.3	〃	
	５ＹＲ４／５(濃縮汚泥)	23.3	〃	
	７．５ＹＲ７．５／５．５	23.3	〃	
	Ｎ－１	23.3	〃	
	５Ｒ４／１３	23.3	〃	
	５Ｙ７／１	23.3	〃	
	タールエポ	23.3	〃	

調達資材（その他）　　参考資料５

分　　類	型　　番	数量	単 位	備　　考
Ｖベルト	Ａ－３６	6	本	
	Ａ－３８	1	〃	
	Ａ－３９	6	〃	
	Ａ－４３	6	〃	
	Ａ－４４	3	〃	
	Ａ－５０	6	〃	
	Ａ－６８	3	〃	
	Ａ－７６	6	〃	
	Ａ－７７	6	〃	
	Ｂ－４９	15	〃	
	Ｂ－５３	18	〃	
	Ｂ－５４	20	〃	
	Ｂ－５７	10	〃	
	Ｂ－６０	20	〃	
	Ｂ－６５	13	〃	
	Ｂ－８３	16	〃	
	Ｖ－７６	3	〃	
	Ｖ－７７	10	〃	
	５Ｖ－８００	21	〃	
	５Ｖ－９００	13	〃	
	５Ｖ－１０００	25	〃	
	５Ｖ－１２５０	3	〃	
	５Ｖ－１３２０	5	〃	
	５Ｖ－１５００	6	〃	
パッキン類	グランドパッキン	1	式	
	シートパッキン	1	〃	
	ガスケット	1	〃	
	Ｏリング	1	〃	
紫外線ランプ	紫外線滅菌装置用	16	本	年間
ランプ保護管	紫外線滅菌装置用	20	〃	〃
水質分析用 薬品及び消耗品		1	式	
ガス検知管	硫化水素・アンモニア・二酸化炭素用	1	式	真空法ガス検知器用
誘導灯蓄電池		1	式	消防設備用
消火器用薬剤		1	〃	〃
報告記録用紙	各種点検用紙、報告書等の 記録用紙	1	式	
ポンプ場用活性炭 ５年毎交換	花園ポンプ場　　（気相用活性炭）	1	式	平成３５年度交換 （市在庫品を使用）
	花園第２ポンプ場（酸・アルカリ・中性成分用活性炭）	1	式	平成３２年度交換 （市在庫品を使用）
その他消耗品	作業用工具、ボルト、ナット ベアリング、接着剤、ウエス ヒューズ、リレー 等	1	式	

西部浄化センター　非常用発電設備保守点検要領及び交換部品（1／3）

★：外観目視、触指、騒音　△：作動点検、清掃、計測　○：分解整備　◎：交換　　平成31、32、33、34、35年度実施

電気始動方式

点検項目	点検内容	点検種別 1年毎	3年毎	6年毎	12年毎	1000H毎	備考
1．ガスタービン							
1）燃焼器ライナー	スワラー部に割れがないか	★	★	★	★		
	内、外壁に割れ、焼損がないか						
2）スクロール	割れ、焼損がないか	★	★	★	★		
3）最終段ノズルタービン	打痕、熱損、欠損がないか		★	★	★		
4）1段インペラー	過度の汚れ、翼先端の欠損		★	★	★		
	（ボアスコープによる詳細点検）						
5）1段タービンノズル、タービン翼	翼先端の欠損、割れがないか		★	★	★		
	（ボアスコープによる詳細点検）						
6）インレットコレクター	内部清掃（オイルミストによる油汚れ）	★	★	★	★		
2．減速機							
1）出力軸部オイルシール	オイルシールからの油漏れがないか	★	★	★	★		
2）基礎ボルト	緩みがないか	★	★	★	★		
3）振動計測	異常な振動がないか	△	△	△	△		
3．発電機							
1）軸受け	グリスアップを行う	△	△	△	△		
2）端子接続部	緩み、熱による変色	★	★	★	★		
	熱損がないか						
3）接地	接続ボルトに緩みがないか	★	★	★	★		
	接地線導通計測	△	△	△	△		
4）吸・排気口	詰まりがないか	★	★	★	★		
5）ファン	接触音がしないか	★	★	★	★		
6）絶縁	絶縁抵抗を測定	△	△	△	△		
7）基礎ボルト	緩みがないか	★	★	★	★		
8）励磁器、回転整流器	緩み、リード線の断線はないか		★	★	★		
9）AVR	作動に異常はないか	★	★	★	★		
	交換（ユニット）				◎		
4．燃料系統							
1）燃料小出槽ドレン	水の混入がないか	★	★	★	★		
2）燃料小出槽液面計	ワイヤーの引っかかりはないか	★	★	★	★		
3）燃料小出槽液面スイッチ	作動確認	△	△	△	△		
4）燃料小出槽油量	油量は適当か	★	★	★	★		
5）燃料小出槽ヒータ	加温されるか	★	★	★	★		
6）燃料小出槽基礎ボルト	緩みがないか	★	★	★	★		
7）燃料小出槽プリフィルター	フィルターの交換	◎	◎	◎	◎		
8）移送／返送ポンプ	燃料が移送されるか	△	△	△	△		
9）燃料流量計ストレーナー	詰まりがないか、清掃	△	△	△	△		
10）燃料フィルターエレメント	交換	◎	◎	◎	◎		
11）プライマリ燃料ポンプ	軸シールからの漏れがないか	★	★	★	★		
	試運転時異音、異常振動がないか	★	★	★	★		
	交換			◎	◎		
12）主燃料ポンプ	軸シールからの漏れがないか	★	★	★	★		
	試運転時異音、異常振動がないか	★	★	★	★		
	交換			◎	◎		
13）ポンプシールドレンポット	満油になっていないか	★	★	★	★		
14）CDPアクチュエータ	水抜き穴に詰まりはないか	★	★	★	★		
	ベローに破れはないか	★	★	★	★		
	軸アーム、固定ボルトに緩みはないか	★	★	★	★		
	ベロー交換（工場整備品と交換）				◎		
15）ガバナアクチュエータ	手で動かし引っかかりはないか	★	★	★	★		
	コネクターに緩みはないか	★	★	★	★		
	分解整備（工場整備品と交換）				◎		
16）フューエルコントローラー	燃料漏れがないか	★	★	★	★		
	分解整備（工場整備品と交換）			◎	◎		
	燃料スケジュール調整			△	△		
17）リンケージボルト	増締め及び差油	★	★	★	★		
18）燃料スケジュール調整カム	増締め	★	★	★	★		
19）ソレノイドバルブ（プライマリ）	抵抗値測定する	△	△	△	△		
20）ソレノイドバルブ（メイン）	抵抗値測定する	△	△	△	△		
21）ソレノイドバルブ（バイパス）	抵抗値測定する	△	△	△	△		
22）プレッシャライジングバルブ	ストレーナ清掃		△	△	△		
	スプリング交換			◎	◎		
23）テープヒータ	電源を入れ、加温されることを確認	△	△	△	△		
24）燃料噴射ノズル	先端にカーボンの付着がないか	★	★	★	★		
	噴霧状態は正常か	★	★	★	★		
	交換			◎	◎		
25）プライマリー燃料圧力	燃料圧力を計測する	★	★	★	★		
26）配管、フレキホース	油漏れがないか	★	★	★	★		
	フレキホースを交換する				◎		
5．潤滑油系統							
1）潤滑油	潤滑油量は適当か	★	★	★	★		
	潤滑油交換			◎	◎		
2）潤滑油フィルターエレメント	フィルターに金属粉はないか	★	★	★	★		
	ペーパーフィルターは交換	◎	◎	◎	◎		
3）圧力調節弁	試運転時圧力は適当か	△	△	△	△		
4）温度調節弁	試運転時動作は正常か	△	△	△	△		
	交換する				◎		

西部浄化センター　非常用発電設備保守点検要領及び交換部品（2／3）

★:外観目視、触指、騒音　△:作動点検、清掃、計測　○:分解整備　◎:交換　　平成31、32、33、34、35年度実施

電気始動方式

点検項目	点検内容	点検種別 1年毎	3年毎	6年毎	12年毎	1000H毎	備考
5)オイルクーラー	ラジエーターに詰まりはないか	★	★	★	★		
	ファンは動作しているか	△	△	△	△		
6)配管、フレキホース	油漏れはないか	★	★	★	★		
	フレキホースを交換する				◎		
7)主潤滑油ポンプ	油漏れはないか	★	★	★	★		
	試運転時異音、異常振動がないか	★	★	★	★		
	交換する			◎	◎		
8)温度センサ(測温抵抗体)	抵抗測定	△	△	△	△		
	交換する		◎	◎	◎		
9)圧力スイッチ	動作確認	△	△	△	△		
	交換する			◎	◎		
10)オイルマニホールドストレーナ	点検、清掃			○	○		
11)オイルポンプ入口ストレーナ	点検、清掃			○	○		
6. 制御用バッテリー							
1)外観チェック	ケースに割れ、変形がないか	★	★	★	★		バッテリーは下記年数毎の交換
	液漏れがないか	★	★	★	★		HS:5～7年毎
2)端子の緩み	ケーブル端子固定ボルトに緩みがないか	★	★	★	★		MSE:7～9年毎
3)液面点検	バッテリー液の液位を確認する	★	★	★	★		AHH:12～15年毎
	最低最高基準線の中央より上にあるか						
	必要ならば補充する						
4)比重計測	各セルの比重を計測する	△	△	△	△		
	各セルの電圧を計測する	△	△	△	△		
5)触媒栓	割れはないか、有効期限ないか	★	★	★	★		触媒栓は6年程度で交換
7. 始動用バッテリー							
1)外観チェック	ケースに割れ、変形がないか	★	★	★	★		バッテリーは下記年数毎の交換
	液漏れがないか	★	★	★	★		HS:5～7年毎
2)端子の緩み	ケーブル端子固定ボルトに緩みがないか	★	★	★	★		MSE:7～9年毎
3)液面点検	バッテリー液の液位を確認する	★	★	★	★		AHH:12～15年毎
	最低最高基準線の中央より上にあるか						
	必要ならば補充する						
4)比重計測	各セルの比重を計測する	△	△	△	△		
	各セルの電圧を計測する	△	△	△	△		
5)触媒栓	割れはないか、有効期限ないか	★	★	★	★		
8. 制御用充電器							
1)浮動充電電圧	浮動充電電圧を計測	△	△	△	△		
2)均等・浮動切替	浮動から均等に切替わるか	△	△	△	△		HS タイプのみ
3)均等充電電圧	均等充電電圧を計測	△	△	△	△		HS タイプのみ
4)充電器	交換				◎		
8. 始動用充電器							
1)浮動充電電圧	浮動充電電圧を計測	△	△	△	△		
2)均等・浮動切替	浮動から均等に切替わるか	△	△	△	△		HS タイプのみ
3)均等充電電圧	均等充電電圧を計測	△	△	△	△		HS タイプのみ
4)充電器	交換				◎		
10. セルモーター							
1)ケーブル接続端子	緩みがないか	★	★	★	★		
	溶損はないか	★	★	★	★		
2)ブラシ	異常磨耗、変形、溶損はないか	★	★	★	★		
3)コミュテータ	異常磨耗はないか	★	★	★	★		
	エアーによる清掃	△	△	△	△		
4)セルモータアッセー	交換する					◎	1000回起動毎に交換
11. カップリング							
1)ラバー(ラバータイプ)	ラバーに割れ、変形はないか	★	★	★	★		
	交換			◎	◎		
2)ボルトの緩み	ボルトの緩み、脱落はないか	★	★	★	★		
12. 点火系統							
1)エキサイタ	コネクターに緩みはないか	△	△	△	△		
	交換			◎	◎		
2)高圧ケーブル	高圧ケーブルに割れ、硬化はないか	△	△	△	△		
3)点火栓キャップ	キャップに割れはないか	△	△	△	△		
	点火栓へのはめ込みはしっかりしているか	△	△	△	△		
4)点火栓	ガイシの割れはないか、先端部清掃	△	△	△	△		
	交換			◎	◎		
5)火花確認	規則的かつ強い火花が飛ぶか	△	△	△	△		
13. 制御機器							
1)回転用ピックアップ	抵抗値を計測する	△	△	△	△		ピックアップパルサ
	交換		◎	◎	◎		
2)制御用ピックアップ	抵抗値を計測する	△	△	△	△		ピックアップパルサ
	交換		◎	◎	◎		
3)EGTサーモカップル絶縁抵抗	絶縁抵抗値を計測する	△	△	△	△		
	交換		◎	◎	◎		

西部浄化センター　非常用発電設備保守点検要領及び交換部品（3／3）

★：外観目視、触指、騒音　△：作動点検、清掃、計測　○：分解整備　◎：交換　　平成31、32、33、34、35年度実施

電気始動方式

点検項目	点検内容	点検種別 1年毎	3年毎	6年毎	12年毎	1000H毎	備考
14. ECB							
1）パワーモジュール	基盤の表示灯は点灯しているか	★	★	★	★		
	交換			◎	◎		
2）ガバナモジュール	交換			◎	◎		
3）ECB	セット交換				◎		
4）ECB内DC／DCコンバータ	交換			◎	◎		装備されているもの（SL3以降）
5）制御用DC／DCコンバータ	入、出力は適当か	△	△	△	△		装備されているもの
	交換			◎	◎		
15. 自動始動盤、発電機盤							
1）故障、状態表示灯	ランプテストで表示灯の点灯確認をする	△	△	△	△		
2）スタータ用電磁接触器	コンタクト部の溶損はないか	★	★	★	★		
	交換（48V系）				◎		
3）電圧調整器	電圧を変化させ調整範囲を確認	△	△	△	△		定格電圧の±5%変化できること
4）速度調整器	速度を変化させ調整範囲を確認	△	△	△	△		98～105%スムーズに移行できること
5）保護継電器	各継電器の設定値、動作の確認	△	△	△	△		
6）保護装置	各保護装置の設定値、動作確認	△	△	△	△		
7）配線の緩み	緩みはないか	★	★	★	★		
16. 計器類							
1）各種指示計器	0点はあっているか	★	★	★	★		
	ガラスの割れ、配線の緩みはないか	★	★	★	★		
17. 吸気・換気・排気設備機器							
1）吸気ファン、ダンパー	動作は正常か、異音はないか	★	★	★	★		
2）換気ファン、ダンパー	動作は正常か、異音はないか	★	★	★	★		
3）排気消音器	フランジ部からの排気洩れはないか	★	★	★	★		
	基礎ボルトに緩みはないか	★	★	★	★		
4）排気管	フランジ部からの排気洩れはないか	★	★	★	★		
	基礎ボルトに緩みはないか	★	★	★	★		
5）吸気ルート	詰まりはないか	★	★	★	★		
6）発電装置ベースフレーム	防振ゴムの割れ、変形	★	★	★	★		ゴムに異常がある場合は交換
7）発電装置共通台板	防振ゴムの割れ、変形	★	★	★	★		ゴムに異常がある場合は交換
18. シーケンス試験							
	始動時間は規定値内か	△	△	△	△		
	コーストダウンタイムに異常はないか	△	△	△	△		
	保護装置試験	△	△	△	△		
	・潤滑油圧力低下						
	・排気温度上昇						
	・始動渋滞						
	・非常停止						
	・過速度						
	・過電流						
	・過電圧						
19. 運転時の諸元計測							
	運転中における各種圧力、温度は正常か	△	△	△	△		
20. 運転中の監視							
1）異常振動	ガスタービン、減速機、発電機、配管及びアクチュエータリンゲージに異常な振動はないか	△	△	△	△		
2）異音	ガスタービン、減速機、発電機、オイルクーラーファン等に異音はないか	△	△	△	△		
3）油洩れ	配管接続部、フレキホースからの油洩れはないか	△	△	△	△		
4）発熱	発電機軸受けの異常発熱はないか	△	△	△	△		グリスアップ後は、特に注意
5）フィルターの目詰まり表示	燃料、潤滑油フィルターの目詰まり表示は出てないか	△	△	△	△		
6）排気色	排気色に異常はないか	△	△	△	△		

西部汚水１号幹線伏越施設　非常用発電設備保守点検要領（1/2）

名称	点検項目	点検内容	備考
交流発電機	本体	外観破損変形の有無	
		口出線及び接続部	
		各締め付け部	
		絶縁抵抗測定	
	軸受	グリース劣化状況	
		グリース漏れ	
	集電環部	面の状況	
		ブラシ保持器	
		ブラシの磨耗状況	
	運転確認	軸受の音響、温度	
		ブラシ火花の有無	
		振動、騒音	
		異臭の有無	
発電機制御盤	自動電圧調整器	ハンダ部損傷の有無	
		各締め付け部	
		各計器類破損の有無	
		ＡＶＲ電圧調整範囲	
	器具及び配線	各種取付器具の状態	
		配線及び端子	
		外観破損変形の有無	
	セット全体	据付状態及び締め付け	
		各種取付器具の状態	
		電装部品及び配線	
		冷却水保温ヒーター	
		予熱線及び表示灯	
自動始動盤	盤面	各計器類破損の有無	
		計器の零調整	
	盤内	継電器の接点接触	
		各部の締め付け	
		電線の点検	
	試運転	各計器類の指示値	
		異音、異臭の有無	
		シーケンステスト	
		保護装置試験	
		無負荷、実負荷運転	
充電器	充電器	継電器の動作	
		過熱、変色の有無	
		各締め付け部	
		ヒューズ、ランプ	
		浮動充電電圧	
		均等充電電圧	
絶縁抵抗測定		電機子巻線	
		界磁巻線	
		冷却水保温ヒーター	

西部汚水１号幹線伏越施設　非常用発電設備保守点検要領（2/2）

名称	点検項目	点検内容	備考
ディーゼルエンジン	本体	外観破損、変形、発錆、塗装の剥離点検	
		シリンダーヘッド	
		各ボルトナットの締め付け点検	
		各器具取り付け状態点検	
		各種配管類の点検	
	吸排気装置	消音器の点検	
		エアクリーナーの点検	
		バルブクリアランスの点検調整	
	潤滑油装置	エンジンオイル点検	
		油漏れの点検	
	燃料装置	燃料タンクドレーン抜き	
		燃料エレメント点検	
		燃料噴射ポンプ点検	
		燃料漏れの有無	
	冷却水装置	冷却水の点検	
		ファンベルトの点検	
		水漏れの有無	
	給油脂	ガバナ油量点検	
	電気装置	バッテリー液量点検機能点検	
		バッテリー比重測定	
		電気配線の点検	
		ヒータープラグ点検	
		油圧リレー、温水リレー点検	
		各種スイッチ、リレー、計器の点検	
		スターター取付及び機能点検	
		レギュレーターの点検	
	試運転	エンジンのかかり具合	
		無負荷又は負荷運転	
		異音、振動	
		各種計器の動作	
		各種ランプの表示	
		排気色	
		保護装置動作	

小島ポンプ場　非常用発電設備保守点検要領(1/4)

点検・整備項目			備考
区分	点検部	作業内容	
外観点検	設置状況	周囲の整理整頓、状況点検	
		区画、隔壁等破損の有無点検	
		水の浸透、漏れ等の有無点検	
		換気装置の機能点検	
		照明の設備及び機能点検	
		標識の表示状況の点検	
	表示	表示の適否確認	
	自家発電装置	変形、損傷、脱落、漏れ等の有無点検	
	計器類	変形等の有無及び指示値の適否点検	
	燃料油及び冷却水タンク	外形上で変形等の異常有無点検	
		規定の燃料油量があるか点検	
		規定の冷却水量があるか点検	
	排気管	可燃物が放置されていないか周囲の状況の点検	
		外形上で変形、損傷、支持金具の緩み等有無点検	
		貫通部の変形、損傷、脱落等の異常有無点検	
	配管	変形、損傷、漏れ等の有無点検	
	予備品等	予備品及び回路図等の備付状況点検	
機能点検	自家発電装置	潤滑油の種類及び量の確認	
		タンク、ラジェーター等冷却装置の機能点検	
		無負荷運転での各部点検性能チェック	
		手動停止装置の機能点検	
	計器類	設備を運転し、各計器の作動、指示値を点検	
	耐震装置	アンカーボルト、防振装置、可とう管接手等耐震措置が適正に行われ、かつこれ等に変形、損傷等がないかどうか点検	
作動点検	自家発電装置	タイムスケジュール及びシーケンス通りに、自動始動及び自動停止作動が完了するか否か点検	

小島ポンプ場　非常用発電設備保守点検要領(2/4)

点検・整備項目			備考
区分	点検部	作業内容	
総合点検	始動補助装置	確実に作動するか否か点検	
	保安装置	作動値が設定値通りか否か点検	
	調速機	確実に作動するか否か確認する	
	負荷運転	正常な運転状況であるか否か点検	
		換気(吸気及び排気)の良否点検	
燃料油系統	燃料噴射ポンプ	ラック目盛位置・摺動点検	
		噴射時期及び調整ネジ弛み点検	
		プランジャーの漏れ確認	
		分解点検	
	燃料噴射弁	噴射圧力・噴霧状況点検調整	
		分解掃除	
	燃料油コシ器	ドレン抜き(及びブローオフ掃除)	
		分解掃除	
	燃料タンク	沈殿物・水分の排出	
		燃料灯油中の添加剤有無	
	フィードポンプ	フィードポンプの分解点検	
潤滑油系統	潤滑油ポンプ	主要部分の分解点検	
	機関潤滑油	汚れ点検	
		油量点検(検油棒上部目盛迄)	
	潤滑油コシ器	分解掃除	
		ドレン抜き	
	潤滑油冷却器	外観目視点検(錆・損傷の有無)	
		圧力(水圧or油圧)テスト	
		分解点検清掃	
冷却水系統	冷却水ポンプ	外観目視点検(錆・損傷の有無)	
		主要部分解点検	
	温調弁	作動確認	
		分解点検	

小島ポンプ場　非常用発電設備保守点検要領(3/4)

点検・整備項目			備考
区分	点検部	作業内容	
補機類	冷却水ヒーター	断線・接点等の点検	
	停止ソレノイド	絶縁抵抗の測定、コイル導通テスト	
シリンダーヘッド弁装置	シリンダーヘッド	燃焼室のカーボン掃除	
	吸排気弁	弁調整(弁頭スキマ)	
		吸排気弁座点検スリ合せ	
		弁バネ・バネ受点検	
	カム軸	カム・タペットローラー点検	
往復運動部	ピストン	ピストン抜出しカーボン掃除	
		リング・リング溝の点検	
		ピストンピン・ピストンピン孔点検	
		ピストンピンメタル点検	
	連接棒	クランクピンメタル点検	
		連接棒ボルト点検	
	シリンダーライナ	シリンダーライナ内径計測(絞りチェック)	
		ライナ抜出しパッキン、ゴムリング交換・水ジャケット部清掃、防錆塗装	
クランク軸	クランク軸	ピン・ジャーナル点検	
		ハズミ車側クランク歯車締付ボルト点検	
		バランスウエイトボルト点検	
調速装置	調速リンク	点検調整	
		注油および摺動点検	
	ガバナ(機械式・油圧式)	分解洗浄	
過給機・空気冷却器	過給機	ブロワーフィルター洗浄	
		分解掃除	
	空気冷却器	外観目視点検(錆・損傷の有無)	
		圧力テスト	
		分解点検掃除	
その他	回転計	機関停止中指針が零を指しているか	
	潤滑油圧力計	〃	

小島ポンプ場　非常用発電設備保守点検要領(4/4)

点検・整備項目			備考
区分	点検部	作業内容	
その他・付属装置	油圧低下スイッチ	配線ターミナルの増締	
		作動確認調整	
	冷却水温度スイッチ	配線ターミナルの増締	
		作動確認調整	
	燃料フロートスイッチ	配線ターミナルの増締	
		作動確認調整	
	スピードリレー・スイッチ	配線ターミナルの増締	
		作動確認調整	
	セルモーター	接点・ブラシ等の点検	
	ラジエーター関係	冷却水入替	
		コアーの掃除、ゴムホース交換	
		ファンの羽取付鋲に弛みはないか	
		ベルトにゆるみはないか	
		スパイダー谷底部に異常はないか	

西部汚水１号幹線伏越施設　非常用発電設備交換部品

２０１９年度（平成３１年度）交換

箇所	名称	数量	単位	備　　考
エンジン交換部品	エンジンオイル（20Ｌ缶）	1	缶	
	不凍液（4Ｌ缶）	2	缶	
	潤滑油エレメント	1	個	
	燃料エレメント　S234011290	1	個	
	エアエレメント	1	個	
	ファンベルト	2	個	
	サーモスタット（ガスケット含む）	1	式	
	冷却水保温ヒータ	1	個	
電気交換部品	蓄電池　UP300-12R	2	個	
	充電器　L24H300S-N	1	個	
	パッケージ表示灯	4	個	

小島ポンプ場　非常用発電設備交換部品（1/3）

２０２２年度（平成３４年度）交換

箇所	名称	数量	単位	備　　考
エンジン交換部品	ヘッドガスケット	1	個	
	ヘッドパッキン	1	個	
	バルブコッター	24	個	
	ステムシール	12	個	
	ボンネットパッキン	1	個	
	ギヤケースパッキン	1	個	
	ギヤケース用Ｏリング	1	個	
	オイルシール	1	個	
	ドレンプラグパッキン	1	個	
	シリコン	1	個	
	ピストンリングセット	6	式	
	トメワ	12	個	
	吸気管パッキン	1	個	
	吸気ガスケット	1	個	
	排気管パッキン	1	個	
	吸気ゴムホース	1	本	
	ホースクリップ	2	個	
	排気ガスケット	1	個	
	タービンＩＮガスケット	1	個	

小島ポンプ場　非常用発電設備交換部品（2/3）

２０２２年度（平成３４年度）交換

箇所	名称	数量	単位	備　　考
エンジン交換部品	タービン戻りゴムホース	1	本	
	ホースクリップ	2	個	
	タービン戻りパッキン	1	個	
	潤滑油冷却器Ｏリング	2	個	
	潤滑油冷却器パッキン	1	個	
	潤滑油コシ器フィルター	1	個	
	潤滑油ポンプＯリング	1	個	
	潤滑油入口Ｏリング	1	個	
	サーモスタットケースパッキン	1	個	
	サーモスタット	1	個	
	サーモスタット取付パッキン	1	個	
	冷却水ポンプ仕組み	1	個	
	冷却水ポンプパッキン	1	個	
	Ｖベルト	1	本	
	バイパスゴムホース	1	本	
	ホースクリップ	2	個	
	燃料ポンプケース用Ｏリング	1	個	
	燃料ポンプＯリング	1	個	
	燃料弁ガスケット	6	個	
	燃料弁ニードル	6	個	
	燃料フィルター	1	個	
	ゴムホース（アッパー）	1	本	
	ゴムホース（ロワー）	1	本	
	ホースクリップ	4	個	
	冷却水ヒーター	1	個	
	ヒーター用Ｏリング	1	個	
	潤滑油	13	Ｌ	
	冷却水不凍液	6	Ｌ	
電気交換部品	交流電圧計（ACF-6 0～300V）	1	個	
	周波数計（FCF-6 45～65Hz AC220V）	1	個	
	交流電圧計（ACF-6 0～200V/5A）	1	個	
	直流電圧計（DCF-6 0～50V）	1	個	
	トグルスイッチ（S-822）	1	個	

小島ポンプ場　非常用発電設備交換部品（3/3）

２０２２年度（平成３４年度）交換

箇所	名称	数量	単位	備　　考
電気交換部品	ガラス管ヒューズ（AGB-5 F5A）	3	個	
	制御ユニット（PRB318042 DC24V）	1	台	
	電磁接触器（G4Q-212S）	1	個	
	タイマー（H3Y-2）	1	個	
	補助リレー（HH54P）	5	個	
	タイマー（H5F-FA）	1	個	
	電気接触器（SK-12A AC200V）	2	個	
	充電器（L24H300S-N）	1	台	

単　線　結　線　図　及　び　参　考　資　料

番　号	名　　称
1	西部浄化センター全体配置図
2	西部浄化センター沈砂池・ポンプ棟受変電設備　単線結線図
3	西部浄化センター汚泥電気室・汚泥処理棟電気室　単線結線図
4	西部浄化センター水処理電気室　単線結線図
5	西部浄化センター放流ポンプ棟電気室・紫外線滅菌電気室　単線結線図
6	ポンプ場・西部汚水1号幹線伏越施設　単線結線図
	（花園、花園第2、小島、西部汚水1号幹線伏越施設）
7	内田ポンプ場　単線結線図
8	電気工作物設置施設一覧表
9	西部浄化センター電気室別試験項目表
10	西部浄化センター設備容量表

委託名	西部浄化センター運転管理業務委託		
図面名称	西部浄化センター 全体配置図		
図面番号	1	縮 尺	1/2000
熊本市上下水道局水再生課西部浄化センター			

凡 例

記 号	名 称	記 号	名 称
PAS	柱上気中開閉器	V	交流電圧計
VCT	取引計器用変成器	⊕	同上切換スイッチ
D S	断 路 器	A	交流電流計
L A	避 雷 器	⊕	同上切換スイッチ
VCB	真空しゃ断器	Wh	電力量計
T	変 圧 器	W	電 力 計
P T	計器用変圧器	cosφ	力 率 計
C T	計器用変流器	Hz	周波数計
ZCT	零相変流器	Var	無効電力計
A G	交流発電機		
G T	ガスタービン機関	I⇐>	地絡方向継電器
MCCB	配線用しゃ断器	I⇐>	地絡過電流継電器
VCS	高圧電磁接触器	U<	不足電圧継電器
S C	進相コンデンサ	U	電圧継電器
L	同上リアクトル	I>	過電流継電器
St-L	始動用リアクトル	U>	過電圧継電器
ZPC	コンデンサ形計器用変圧器	P←	逆電力継電器
		U⇐>	地絡過電圧継電器

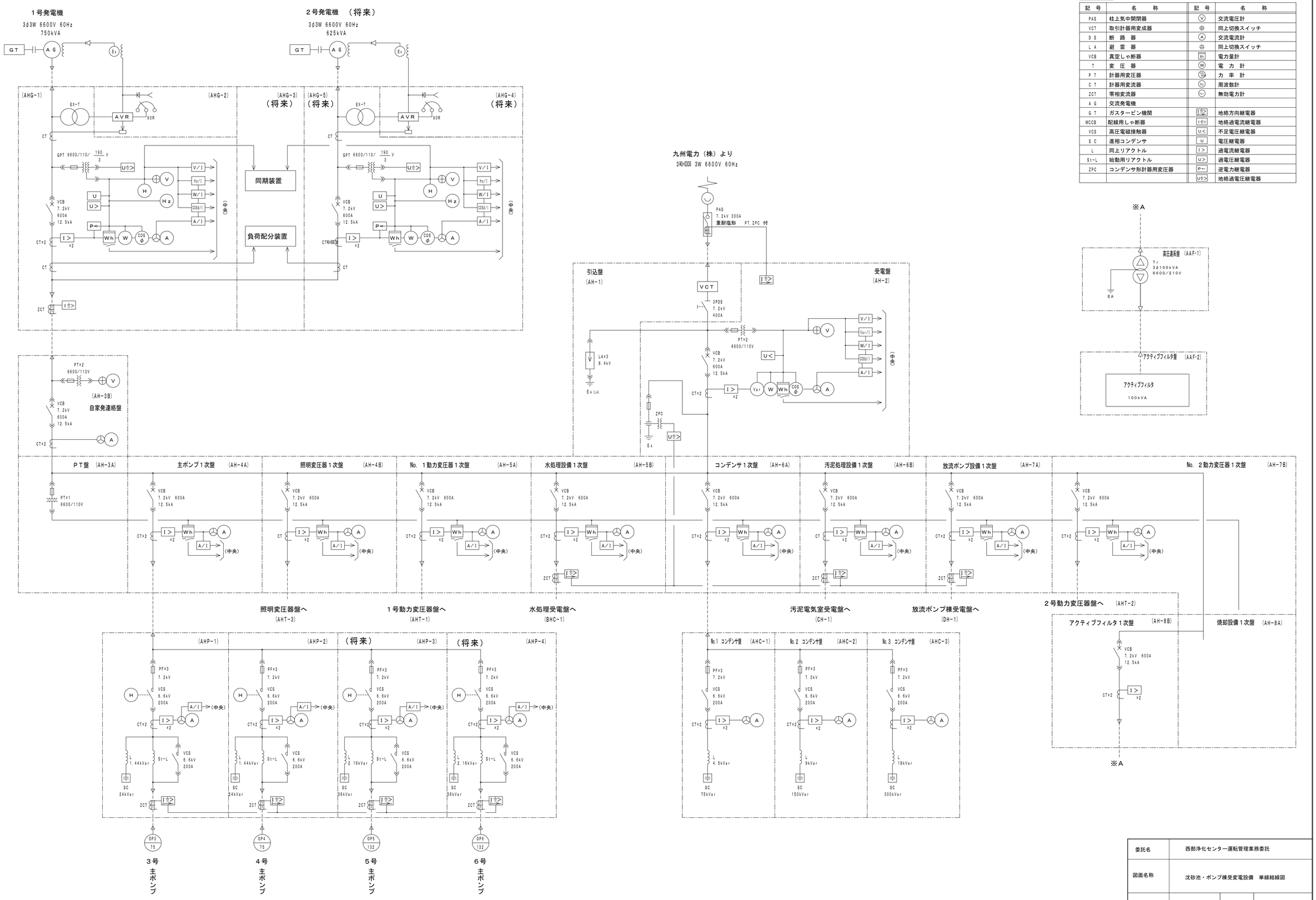

委託名	西部浄化センター運転管理業務委託		
図面名称	沈砂池・ポンプ棟受変電設備 単線結線図		
図面番号	2	縮 尺	NONE
熊本市上下水道局水再生課西部浄化センター			

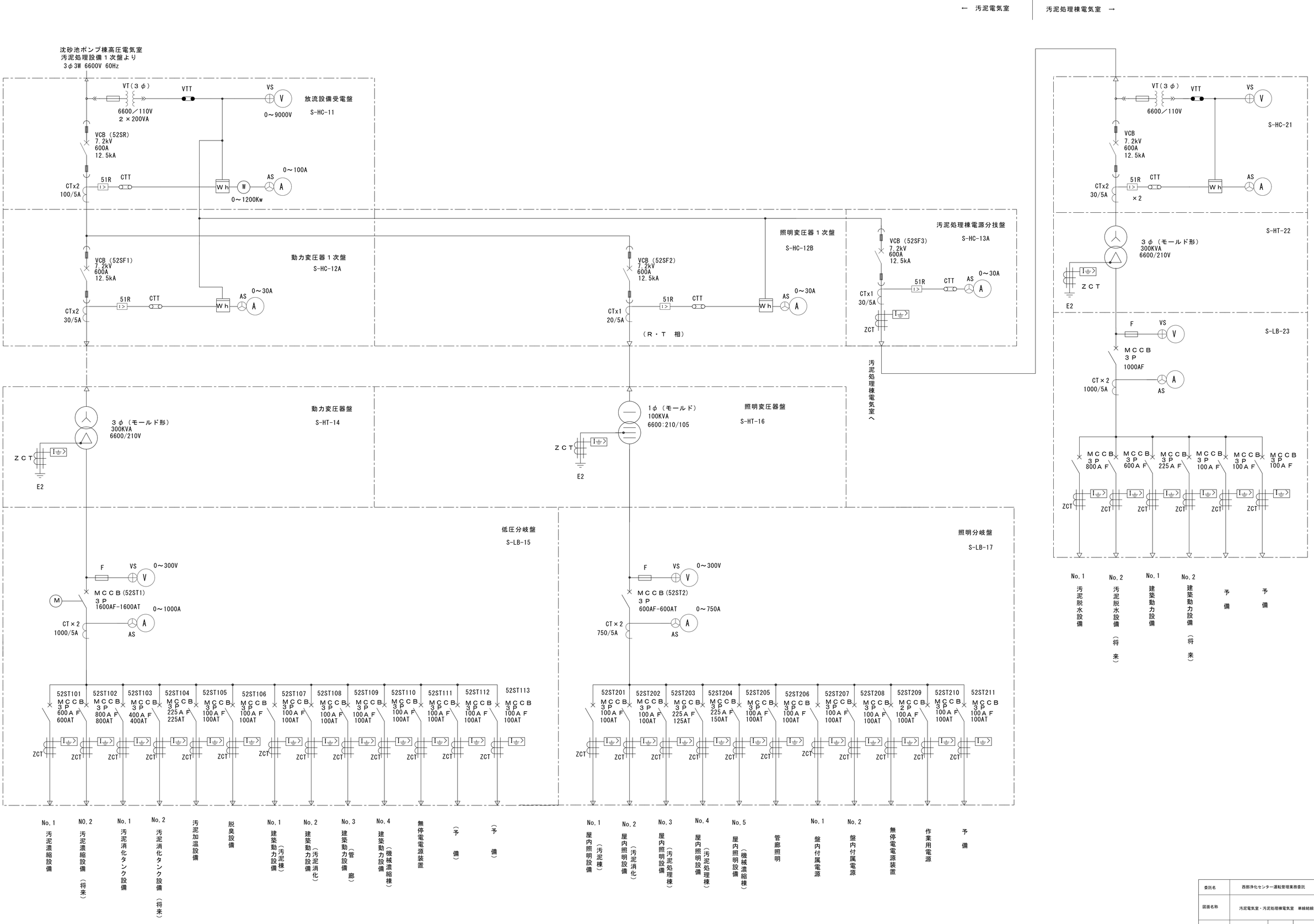

委託名	西部浄化センター運転管理業務委託		
図面名称	汚泥電気室・汚泥処理棟電気室　単線結線図		
図面番号	3	縮尺	NONE
熊本市上下水道局水再生課西部浄化センター			

凡 例

記 号	名　　称	記 号	名　　称
A	交流電流計	PT	計器用継電器
AS	同上切換スイッチ	CT	変流器
V	交流電圧計	ZCT	零相変流器
VS	同上切換スイッチ	VCB	真空遮断器
Wh	電力量計	MCCB	配線用遮断器
θ	温度継電器	PF	電力ヒューズ
U<	不足電圧継電器	⧸	トランスジューサ
I>	過電流継電器	VCB	高圧電磁接触器
I⏚>	地絡過電流継電器	SC	進相コンデンサ
Tr	変圧器	RH	可変抵抗器
I⏚>	地絡方向継電器	F	ヒューズ
2E	二要素継電器		

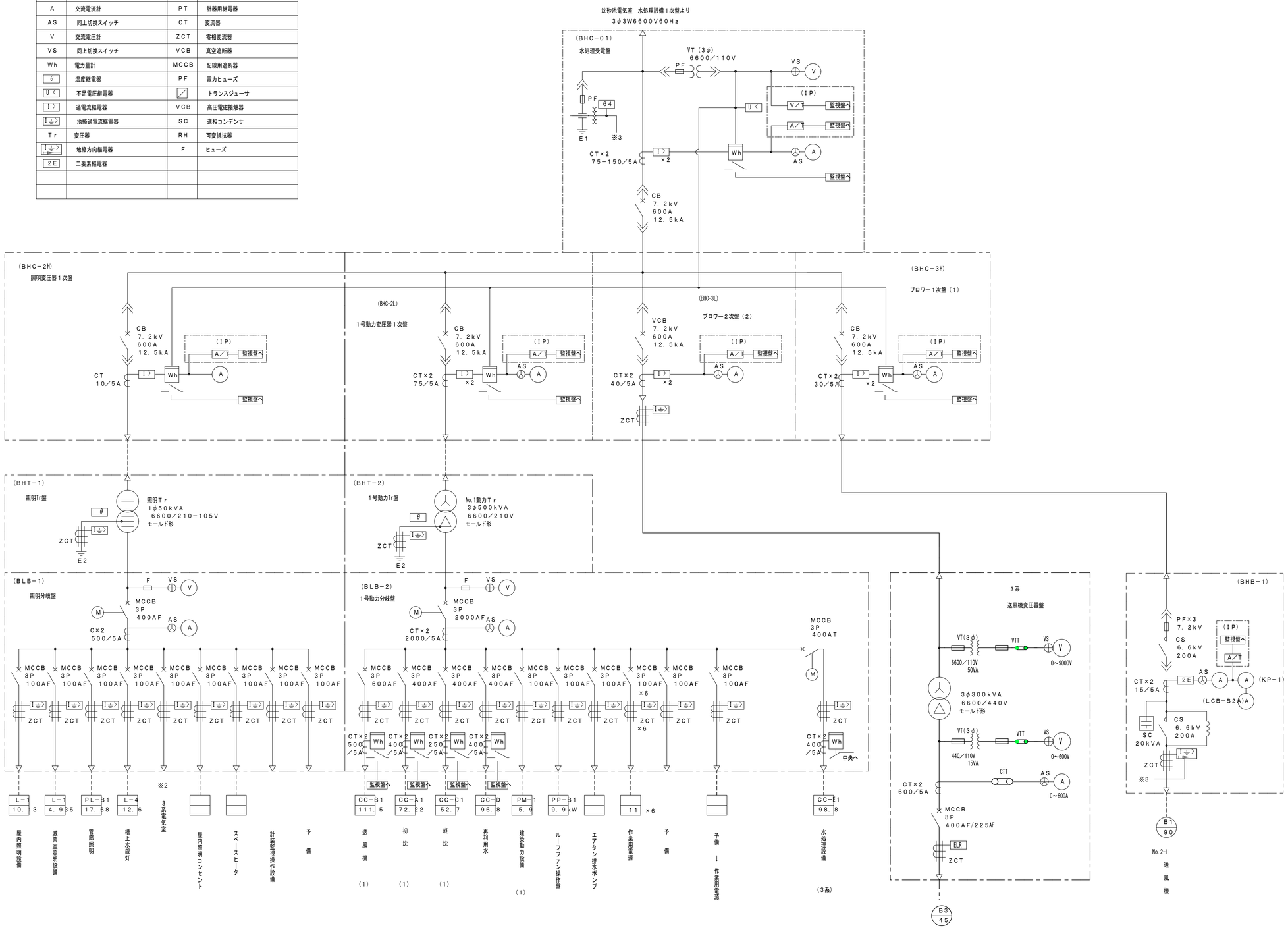

委託名	西部浄化センター運転管理業務委託		
図面名称	水処理電気室　単線結線図		
図面番号	4	縮　尺	NONE
熊本市上下水道局水再生課西部浄化センター			

← 放流ポンプ棟電気室

紫外線滅菌電気室 →

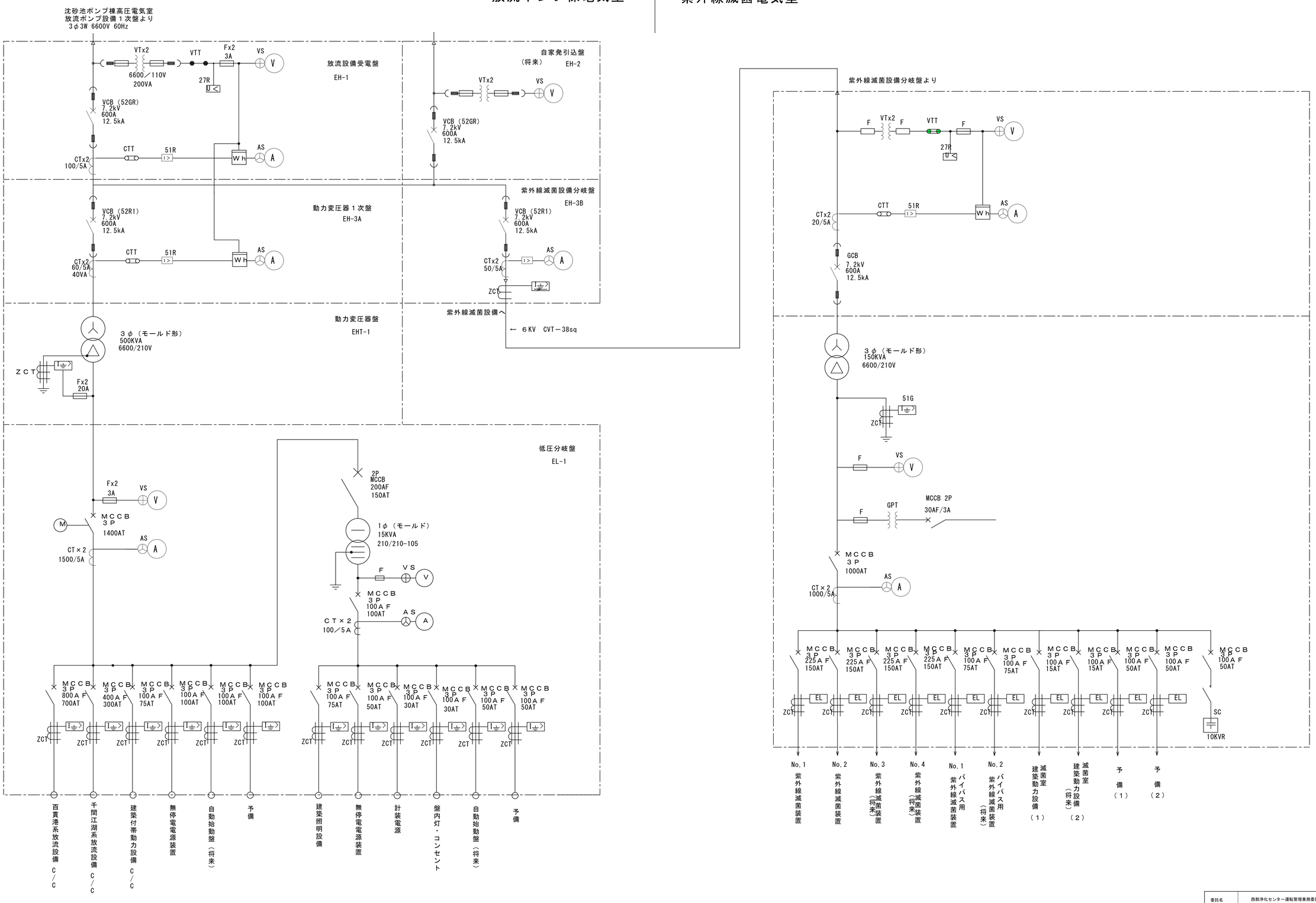

委託名	西部浄化センター運転管理業務委託		
図面名称	放流ポンプ棟・紫外線滅菌電気室　単線結線図		
図面番号	5	縮 尺	NONE
熊本市上下水道局水再生課西部浄化センター			

花園ポンプ場

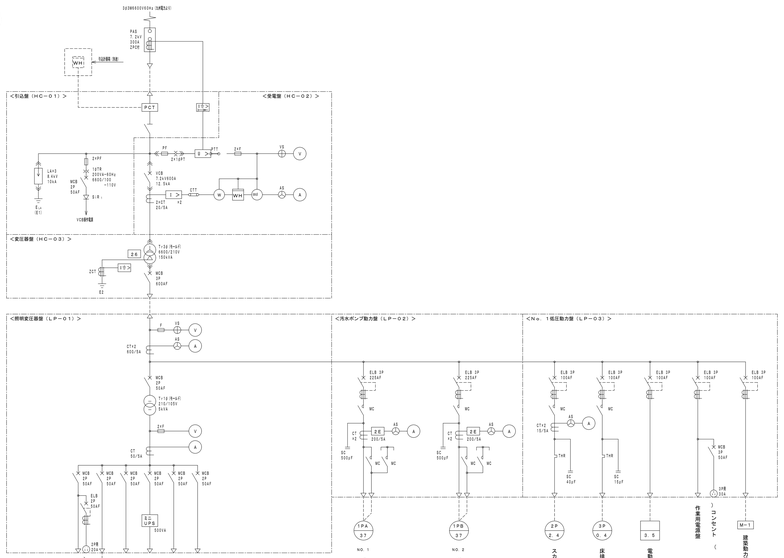

花園第２ポンプ場

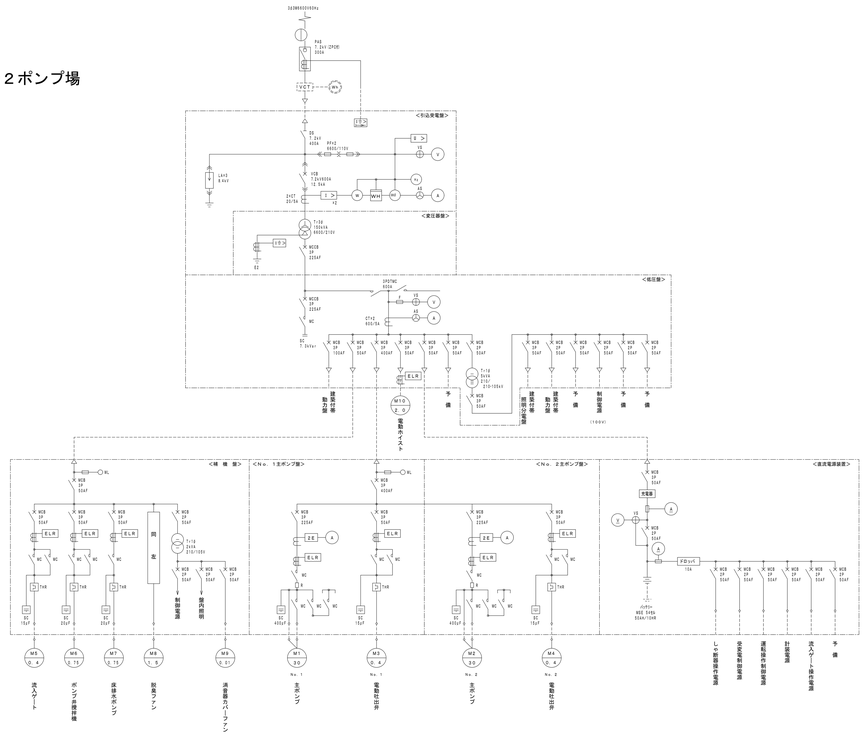

小島ポンプ場

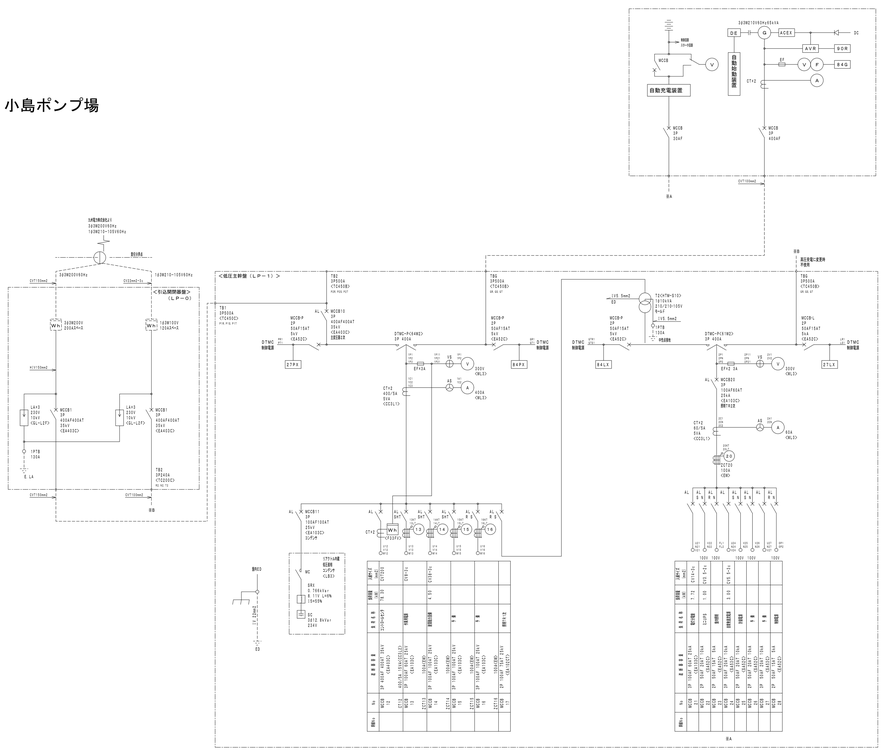

西部汚水１号幹線伏越施設

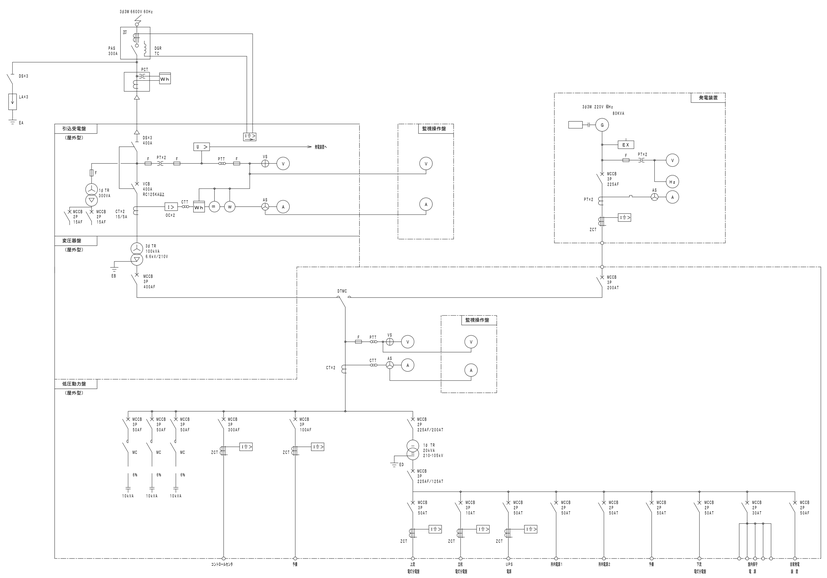

内田ポンプ場

凡 例

記 号	名 称	記 号	名 称
PAS	柱上気中開閉器	VS	電圧計用切換スイッチ
VCT	取引用変成器	AS	電流計用切換スイッチ
DS	断路器	Ⓥ	交流電圧計
LA	避雷器	Ⓐ	交流電流計
PC	高圧カットアウト	cosφ	力率計
PF	動力ヒューズ	Ⓕ	周波数計
VT	計器用変圧器	Ⓦ	電力計
CT	変流器	Wh	電力量計
ZCT	零相変流器		
VCB	真空しゃ断器	I>	過電流継電器（５１）
MCCB	配線用しゃ断器	I+>	地絡過電流継電器（５１）
MC	電磁接触器	U<	不足電圧継電器（２７）
SC	進相コンデンサ	I+<	地絡方向継電器（６７）
Tr	変圧器	T	熱動形過負荷継電器（４９）
DE	ディーゼルエンジン	U	電圧継電器（８４）
G	交流変圧器		
AVR	自動電圧調整器		
DT-MC	双投形電磁接触器		
SR	リアクトル		
APEC	自動力率調整装置		

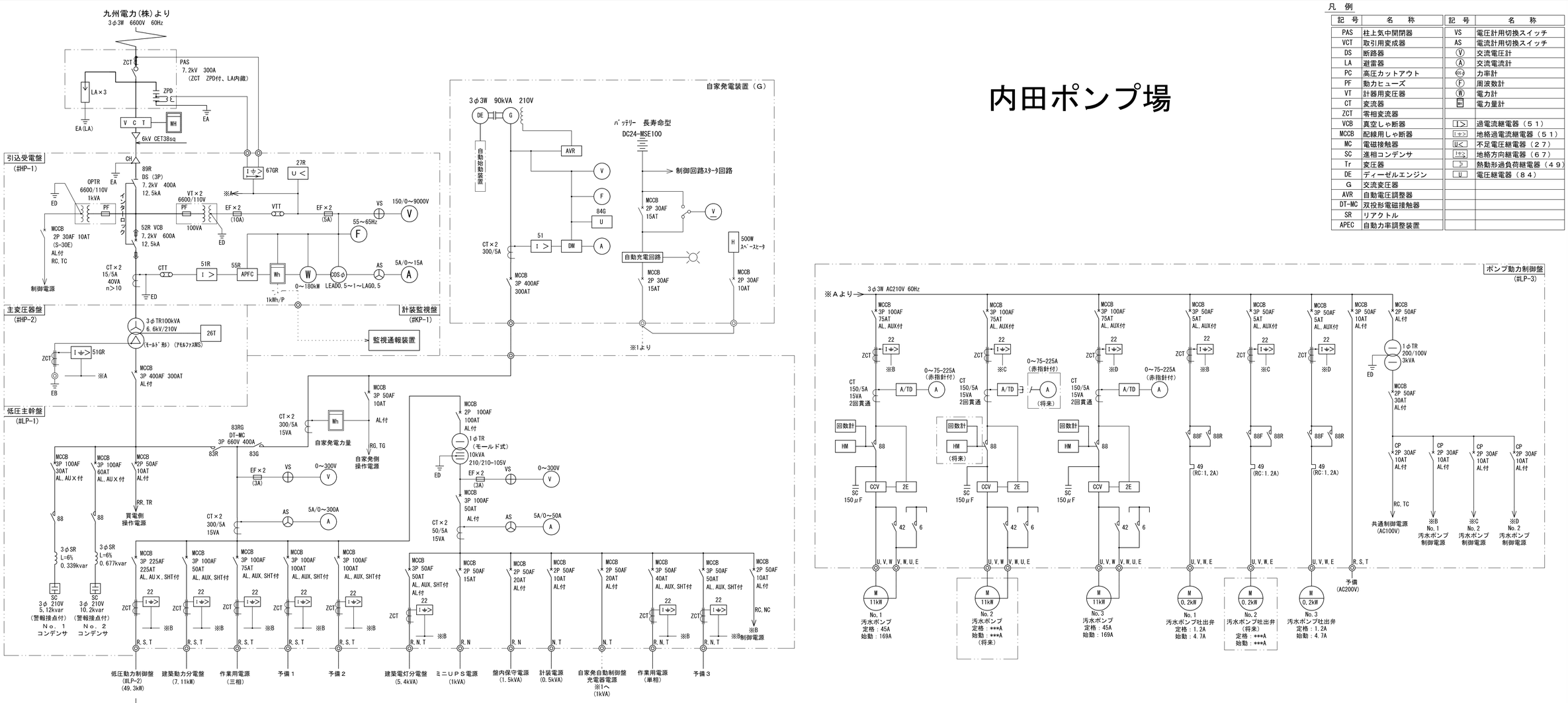

22の設定値 (100)・ 200 mA：切替0.1S とする。

番号８

電気工作物設置施設一覧表

場所	受電設備			発電設備			
	契約電力（kW）	受電電圧（V）	設備容量（kVA）	出力（kＶＡ）	受電電圧（V）	内燃機関の種別	常用・非常用の別
西部浄化センター	500	6600	2732	750	6000	ガスタービン	非常用
花園ポンプ場	33	6600	150	－	－	－	－
花園第２ポンプ場	33	6600	150	－	－	－	－
小島ポンプ場	40	200	55	65	210	ディーゼル	非常用
内田ポンプ場	58	6600	100	90	220	ディーゼル	非常用
西部汚水１号幹線伏越施設	49	6600	100	80	220	ディーゼル	非常用

※花園、花園第２ポンプ場は、停電時に可搬式発電機を設置する。
浄化センター所有の可搬式発電機(100 KVA)相当で対応する。

番号９

西部浄化センター電気室別試験項目表

項　　目		沈砂池・ポンプ棟	汚泥電気室	汚泥処理棟電気室	水処理電気室	紫外線滅菌電気室	放流ポンプ棟電気室	3系ブロワー室	計
保護継電器試験	電圧継電器（２７，５９）	３ 個			１ 個	１ 個	１ 個		６ 個
	地絡過電圧継電器（６４）	２ 個			１ 個				３ 個
	地絡方向継電器（６７）	７ 個			１ 個		１ 個		９ 個
	過電流継電器（５１）	15 個	４ 個	１ 個	７ 個	１ 個	３ 個		31 個
	地絡継電器（５１Ｇ）	36 個	29 個	７ 個	27 個	11 個	13 個		123 個
	２Ｅ継電器				１ 個				１ 個
測定及び診断試験	接地抵抗測定	１ 式	１ 式	１ 式	１ 式	１ 式	１ 式	１ 式	７ 式
	絶縁抵抗測定(高圧及び低圧)	１ 式	１ 式	１ 式	１ 式	１ 式	１ 式	１ 式	７ 式
	高圧コンデンサー容量診断	５ 個			１ 個				６ 個
	高圧避雷器診断	３ 個							３ 個
	真空遮断器真空度試験	１ 式	１ 式	１ 式	１ 式		１ 式		５ 式
	高圧電力ｹｰﾌﾞﾙ診断	12 箇所	３ 箇所		４ 箇所		１ 箇所		20 箇所
	外観点検清掃	17 面	７ 面	３ 面	８ 面	２ 面	６ 面	１ 面	44 面

番号１０

西部浄化センター設備容量表

項目	場所	機器名称	定格	容量 ＫＶＡ	台数	計 （容量） ＫＶＡ
変圧器容量	沈砂池・ポンプ棟	ＮＯ．１動力変圧器	6600/210V	400	1	400
		照明変圧器	6600/210-105V	150	1	150
	汚泥電気室	動力変圧器	6600/210V	300	1	300
		照明変圧器	6600/210-105V	100	1	100
	汚泥処理棟電気室	動力変圧器	6600/210V	300	1	300
	水処理電気室	ＮＯ．１動力変圧器	6600/210V	500	1	500
		照明変圧器	6600/210-105V	50	1	50
	紫外線滅菌電気室	紫外線変圧器	6600/210V	150	1	150
	放流ポンプ棟	動力変圧器	6600/210V	500	1	500
	３系ブロワー室	ブロワー変圧器	6600/440V	300	1	300
					計（変圧器容量）	2,750
高圧電動機	沈砂池・ポンプ棟	主ポンプ	75ｋW	88.2	2	176.4
	水処理電気室	ブロワー	90ｋW	105.8	1	105.8
					計（負荷設備容量）	282.2
					合計（設備容量）	3,032.2
非常用発電機	沈砂池ポンプ棟	ガスタービン発電機	6600V	750	1	750

※高圧電動機の容量換算係数は１．１７６

消防用設備（建物別）

西部浄化センター消防用設備（建物別）

設備名	機器名	単位	沈砂池・ポンプ棟	管理本館	水処理電気室	滅菌室	汚泥処理棟	機械濃縮棟	ﾎﾞｲﾗｰ・配管棟	汚泥電気室	放流ポンプ棟	脱臭棟	危険物倉庫	車庫棟	加温重油地下タンク	委託管理者詰所	3系水処理施設	ブロワー室	2系、3系地下管廊	計
1）消火器	蓄圧式粉末ABC－10型	本	17				7	5	7		1	1	2	3		2	1			46
	加圧式粉末ABC－10型		8	4	2	1	1	1		1	2				2					22
2）屋内消火栓設備	加圧送水装置	組	1																	1
	操作盤	面	1																	1
	消火栓	組	7																	7
	起動用スイッチ	個	7																	7
	水源（貯水槽、給水装置、バルブ類等）	組	1																	1
	放水試験（総合点検時）	式	1																	1
3）自動火災報知設備	受信機　P型1級　　56回線	面		1																1
	副受信機　　56回線	面					1													1
	差動式分布型感知器（空気管式）	個																		0
	差動式ｽﾎﾟｯﾄ感知器	個		26	14	7				11										58
	光電式ｽﾎﾟｯﾄ煙感知器	個	48	5			52													105
	定温式ｽﾎﾟｯﾄ感知器（特種）	個		2																2
	定温式ｽﾎﾟｯﾄ感知器（防爆型）	個	2						4											6
	定温式ｽﾎﾟｯﾄ感知器（防水型）	個	22	3																25
	煙感知器	個				2	46	4	13	1										66
	P型1級発信器	個	7	3	1	1	5	3	4	1								1	14	40
	表示灯	個	7	3	1	1	5	3	4	1								1	14	40
	音響装置	個	7	3	1	1	10	3	7	1								1	17	51
	消火栓起動装置	個	1																	1
	常用電源（交流電源）	組		1																1
	予備電源（蓄電池）	組		1																1
4）非常放送設備	増幅器操作部　120W	台		1																1
	スピーカ	個	18																	18
	遠隔操作器	台		1																1
	起動装置　押しボタン	個		1																1
	常用電源	組		1																1
	非常電源	組		1																1
5）誘導灯設備	誘導灯	灯	30	15	2	1	27	7	3	5	4	2					7	2	51	156
6）排煙設備	防火ﾀﾞﾝﾊﾟｰ（手動復帰）	個	4																	4
7）配線点検	配線点検　（総合点検時）	式	1	1	1	1	1	1	1	1	1	1					1	1	1	13

中継ポンプ場等消防用設備（施設別）

設備名	機　器　名	単位	伏越施設（上流）	伏越施設（下流）	花園ポンプ場	花園第2ポンプ場	小島ポンプ場	内田ポンプ場												計
1）消火器	蓄圧式粉末ABC－10型	本	1	2	2	2	5	5												17
	加圧式粉末ABC－10型																			0
2）誘導灯設備	誘導灯	灯	1	1	3	3	7	6												21

1　中央監視制御装置点検内容

受託者は、次の仕様に基づき本業務を遂行すること。

（1）点検内容

点　検　項　目	
各部点検清掃	・本体内部の点検 ・エアフィルターの清掃 ・ファン動作点検 ・ユニット点検 ・ディスプレイ点検 ・マウス点検 ・内部混入異物の除去
各接続部の点検	・ユニットのゆるみ点検 ・コネクタ部のゆるみ点検 ・ヒューズのゆるみ点検 ・他ネジ止め部のゆるみ点検
各スイッチ、ランプ機能点検	・スイッチ動作点検 ・ランプ点灯状態点検
電源電圧測定	
動作確認試験	・プログラム照合確認 ・システムプログラムによる動作確認

※点検内容詳細は各メーカによる保守基準とする。

2　シーケンスコントローラ設備点検内容

受託者は、次の仕様に基づき本業務を遂行すること。

（1）点検内容

点　検　項　目	
各部点検清掃	・本体内部の点検 ・エアフィルターの清掃 ・ユニット点検 ・内部混入異物の除去
各接続部の点検	・ユニットのゆるみ点検 ・コネクタ部のゆるみ点検 ・ヒューズのゆるみ点検 ・他ネジ止め部のゆるみ点検
各スイッチ、ランプ機能点検	・スイッチ動作点検 ・ランプ点灯状態点検
電源電圧測定	
動作確認試験	・プログラム照合確認 ・システムプログラムによる動作確認
アナログ精度試験	

※点検内容詳細は各メーカによる保守基準とする。

3　計装設備点検内容

受託者は、次の仕様に基づき本業務を遂行すること。

（1）共通仕様

精度	メーカーの保証する精度以上であること。
試験器	0.5級以上とする。なおデジタルボルトメーター等は、その機能上同等品以上と認められるもの。
計器作動の確認	円滑な作動の確認を行う。
指度検査	フルスケールに対し、0%、25%、50%、75%、100%の検査を行う。
調整	指度検査により、入力、出力値が規定値にならないときは、その原因を把握し機器の調整を行う。また、その結果を報告書に記入すること。
電気的部分	電子機器用部品の経年変化及び外部的な要因等により、入出力特性、指示特性、その他電気的機能が満足されているか否か、判定試験を行う。万一その機能が満足されていないものについては、可能な場合、調査職員の指示にしたがい調整、修復を行いその機器の正常なる稼働と精度を回復させるものとする。
外観点検	・計測機器の外観、内部の汚れや腐食はないか。 ・端子類に異常はないか。 ・発信器の亀裂、発錆はないか。 ・計測機器の接地、絶縁はどうか。

（2）各計装機器点検内容

計　器　名	保　　守　　内　　容
投込圧力式水位計 差圧・液位伝送器	・設置状況確認 ・発信器を引上げて点検及び清掃（※投込圧力式） ・発信器吊下げ状況の点検（※投込圧力式） ・模擬圧力による変換精度の点検 ・実水位と伝送出力との確認調整
電磁流量計 発信器	・設置状況確認 ・ケーブル接続口防水性確認 ・各抵抗値絶縁測定 ・各部入出力値測定 ・各部清掃、端子の増締め
電磁流量計 変換器	・設置状況確認 ・模擬入力による出力値測定及び調整 ・変換部波形測定及び調整 ・発信器内流体静止状態でゼロ点調整（可能なループのみ） ・内部指示計調整、パルス出力確認 ・各部清掃、端子の増締め
超音波流量計 発信器	・設置状況確認 ・ケーブル接続口防水性確認 ・各抵抗値絶縁測定 ・各部入出力波形測定 ・各部清掃、端子の増締め
超音波流量計 変換器	・電源部点検 ・プリント板の接続端清掃 ・設置状況確認 ・出力値測定及び調整 ・変換部波形測定及び調整 ・発信器内流体静止状態でゼロ点調整（可能なループのみ） ・内部指示計調整、パルス出力確認 ・各部清掃、端子の増締め

計　器　名	保　　守　　内　　容
圧力計	・設置状況確認 ・伝送器や導圧配管の漏れ、ドレン、気泡の有無 ・伝送器や導圧配管の腐食の有無 ・校正試験(圧力テスターにより模擬入力を与えて出力測定) ・ゼロ点調整 ・各部清掃、端子の増締め
濃度計	・設置状況確認 ・サンプリング系統の点検清掃 ・出力校正試験 　ゼロ調整 　スパン調整 ・変換器各部の点検調整（設定値確認） ・各部清掃、端子の増締め
ＤＯ計	・設置状況確認（検出器取付部点検調整含む） ・膜およびセンサキャップ等点検清掃 ・変換器各部の点検調整（設定値確認） ・出力校正試験 ・各部清掃、端子の増締め
ＭＬＳＳ計	・設置状況確認（検出器取付部点検調整含む） ・検出器各部の点検清掃 ・変換器各部の点検調整（設定値確認） ・出力校正試験 ・各部清掃、端子の増締め
ＯＲＰ計	・設置状況確認（検出器取付部点検調整含む） ・検出器各部の点検清掃 ・変換器各部の点検調整（設定値確認） ・出力校正試験 ・各部清掃、端子の増締め
開度計	・設置状況確認 ・R/I変換器等校正試験 　可変抵抗器により模擬入力を与え出力測定 ・電動弁と組合せ試験（可能なループのみ） ・各部清掃、端子の増締め
変換器類 （アイソレータ、加減・開閉演算器、M/A操作器、パルス変換器、ＲＴＤ変換器等）	・設置状況確認 ・模擬入力による出力値測定及び調整 ・各部清掃、端子の増締め
調節計 （コントローラ）	・設置状況確認 ・模擬入力による指示値測定及び調整 ・手動操作による出力の動作確認 ・自動モードによる調節動作の確認 ・各部清掃、端子の増締め
リレースイッチ リレーユニット	・設置状況確認 ・動作確認 ・各部清掃、端子の増締め
手動操作器	・設置状況確認 ・模擬入力による出力値測定及び調整 ・各部清掃、端子の増締め
指示計	・設置状況確認 ・模擬入力による指示値測定及び調整 ・各部清掃、端子の増締め

計　器　名	保　　守　　内　　容
警報設定器	・設置状況確認 ・設定精度試験 ・設定点の動作確認 ・各部清掃、端子の増締め
指示警報計	・設置状況確認 ・指示校正試験 ・ゼロ点調整 ・警報動作校正試験 上下限設定の警報動作を表示ランプ、リレーで確認 ・各部清掃、端子の増締め
積算計	・設置状況確認 ・模擬入力による積算数測定及び調整 ・パルス発信動作確認 ・各部清掃、端子の増締め
電源箱	・入出力電圧確認及び調整 ・各部清掃、端子の増締め
ディストリビュータ	・電源電圧確認 ・入出力校正試験 ・各部清掃、端子の増締め
アレスタ	・放電開始電圧確認 ・動作確認 ・各部清掃、端子の増締め

※点検内容詳細は各メーカによる保守基準とする。

4　中央監視制御装置及びシーケンスコントローラ点検周期表（参考）

（1）浄化センター
①メタウォーター株式会社

No.	ループ名称	2019 H31	2020 H32	2021 H33	2022 H34	2023 H35	備考
1	LCD監視制御装置		○	○	○	○	
2	データベースサーバ装置		○	○	○	○	
3	受変電・自家発設備コントローラ盤		○	○	○	○	
4	沈砂池・主ポンプ設備コントローラ盤		○	○	○	○	
5	水処理コントローラ盤		○	○	○	○	
6	放流設備コントローラ盤		○	○	○	○	
7	汚泥処理コントローラ盤		○	○	○	○	
8	汚泥棟コントローラ盤		○	○	○	○	
9	高砂第1供給弁室（シーケンサ等）	○	○	○	○	○	
10	高砂第2供給弁室（シーケンサ等）	○	○	○	○	○	
11	梅洞供給弁室シーケンスコントローラ	○	○	○	○	○	
12	小島供給弁室シーケンスコントローラ	○	○	○	○	○	

※点検項目は参考であり、状況に応じて点検を行うこと。

5　計装設備点検周期表（参考）

（1）浄化センター
①メタウォーター株式会社

No.	分類	No.	ループ名称	2019 H31	2020 H32	2021 H33	2022 H34	2023 H35	備考
1	水処理	1	流入渠水位	○	○	○	○	○	
2		2	No.1流入ｹﾞｰﾄ開度		○		○		
3		3	No.2流入ｹﾞｰﾄ開度			○		○	
4		4	し渣ﾎｯﾊﾟ重量		○		○		
5		5	沈砂ﾎｯﾊﾟ重量		○		○		
6		6	ﾎﾟﾝﾌﾟ井水位（A）（沈砂池棟）	○		○		○	
7		7	ﾎﾟﾝﾌﾟ井水位（B）（沈砂池棟）		○		○		
8 9		8	No.1・2主汚水ﾎﾟﾝﾌﾟ回転数	○	○	○	○	○	
10 11		9	No.1・2主汚水ﾎﾟﾝﾌﾟ吐出弁開度	○			○		
12 13		10	No.3・4主汚水ﾎﾟﾝﾌﾟ吐出弁開度		○			○	
14		11	1・2系汚水送水量	○	○	○	○	○	
15		12	No.1ﾎﾟﾝﾌﾟ井水位（放流ﾎﾟﾝﾌﾟ棟）	○		○		○	
16		13	No.2ﾎﾟﾝﾌﾟ井水位（放流ﾎﾟﾝﾌﾟ棟）		○		○		
17		14	百貫港系放流流量	○	○	○	○	○	
18		15	千間江湖系放流流量	○		○		○	
19		16	No.2・3百貫港系放流ﾎﾟﾝﾌﾟ回転数	○	○	○	○	○	
20		17	No.1百貫港系放流ﾎﾟﾝﾌﾟ回転数	○	○	○	○	○	
21		18	No.1千間江湖系放流ﾎﾟﾝﾌﾟ回転数		○			○	
22		19	高砂第1供給圧力	○		○		○	
23		20	高砂第1供給流量	○		○		○	
24		21	高砂第1供給弁開度	○		○		○	
25		22	高砂第2供給圧力	○		○		○	
26		23	高砂第2供給流量	○		○		○	
27		24	高砂第2供給弁開度	○		○		○	
28		25	百貫港放流圧力	○	○	○	○	○	
29		26	百貫港放流弁開度	○	○	○	○	○	
30		27	梅洞供給流量		○		○		
31		28	梅洞供給弁開度		○		○		
32		29	小島供給圧力		○		○		
33		30	小島供給流量		○		○		
34		31	小島供給弁開度		○		○		
35	汚泥処理	1	No.1ﾍﾞﾙﾄ濃縮機供給汚泥流量		○		○		No.67とセット
36		2	No.1ﾍﾞﾙﾄ濃縮機薬品供給流量		○		○		No.76とセット
37		3	No.1濃縮用薬品溶解ﾀﾝｸ液位	○		○		○	No.74とセット
38		4	No.2濃縮用薬品溶解ﾀﾝｸ液位		○		○		No.75とセット
39		5	余剰ｶﾞｽ流量	○		○		○	No.109とセット
40		6	No.1燃料用ｶﾞｽ量	○	○	○	○	○	

No.	分類	No.	ループ名称	2019 H31	2020 H32	2021 H33	2022 H34	2023 H35	備考
41	3系水処理	1	3・4系汚水送水量	○	○	○	○	○	
42		2	1・2系汚水制御弁開度						
43		3	3・4系汚水制御弁開度	○	○	○	○	○	
44		4	No.3-1送風機吸込風量	○	○	○	○	○	
45		5	No.3-1送風機吸込圧力	○	○	○	○	○	
46		6	No.3-1送風機吐出圧力	○	○	○	○	○	
47		7	3系吐出本管圧力	○	○	○	○	○	
48		8	3系吐出本管温度	○	○	○	○	○	
49		9	3系ｴｱﾀﾝ送風量	○	○	○	○	○	
50		10	3系No.1ｴｱﾀﾝ風量調節弁開度						
51		11	3系No.1ｴｱﾀﾝDO	○		○		○	
52		12	3系No.1ｴｱﾀﾝORP		○		○		
53		13	3系No.1ｴｱﾀﾝMLSS		○		○		
54		14	3系No.1返送汚泥調節弁開度						
55		15	3系返送汚泥流量	○	○	○	○	○	
56		16	3系返送汚泥濃度	○	○	○	○	○	
57		17	3系No.1返送汚泥ﾎﾟﾝﾌﾟ回転数	○		○		○	
58		18	3系No.2返送汚泥ﾎﾟﾝﾌﾟ回転数		○		○		
59		19	3系余剰汚泥流量	○	○	○	○	○	
60		20	ﾊﾞｲﾊﾟｽ流量	○			○		
61		21	3・4系ﾊﾞｲﾊﾟｽ流量						
62		22	1・2系ﾊﾞｲﾊﾟｽ流量	○			○		
63		23	ﾊﾞｲﾊﾟｽ放流流量 (3系ﾊﾞｲﾊﾟｽ放流流量)	○	○	○	○	○	
その他		1	システム電源	○	○	○	○	○	
		2	絶縁信号変換器	○	○	○	○	○	

②株式会社東芝

No.	分類	No.	ループ名称	2019 H31	2020 H32	2021 H33	2022 H34	2023 H35	備考
64	汚泥機械濃縮設備	1	No.1余剰汚泥貯留槽液位	○	○	○	○	○	
65		2	No.1遠心濃縮機供給汚泥量						
66		3	No.2遠心濃縮機供給汚泥量						
67		4	No.1ﾍﾞﾙﾄ濃縮機供給汚泥量		○		○		No.35とｾｯﾄ
68		5	No.1遠心濃縮機供給汚泥量制御						
69		6	No.2遠心濃縮機供給汚泥量制御						
70		7	No.1ﾍﾞﾙﾄ濃縮機供給汚泥量制御		○		○		
71		8	No.1余剰汚泥供給ﾎﾟﾝﾌﾟ回転数						
72		9	No.2余剰汚泥供給ﾎﾟﾝﾌﾟ回転数						
73		10	No.3余剰汚泥供給ﾎﾟﾝﾌﾟ回転数		○		○		
74		11	No.1濃縮用薬品溶解ﾀﾝｸ液位	○		○		○	No.37とｾｯﾄ
75		12	No.2濃縮用薬品溶解ﾀﾝｸ液位		○		○		No.38とｾｯﾄ
76		13	No.1ﾍﾞﾙﾄ濃縮機薬品供給量		○		○		No.36とｾｯﾄ
77		14	No.1ﾍﾞﾙﾄ濃縮機薬品供給量制御		○		○		
78		15	No.1ﾍﾞﾙﾄ濃縮機用薬品供給ﾎﾟﾝﾌﾟ回転数	○		○		○	
79		16	No.2ﾍﾞﾙﾄ濃縮機用薬品供給ﾎﾟﾝﾌﾟ回転数	○		○		○	
80	汚泥濃縮設備（重力）	1	重力濃縮汚泥引抜濃度	○	○	○	○	○	
81		2	重力濃縮汚泥引抜流量	○	○	○	○	○	
82		3	排水槽水位	○		○		○	
83		4	調整池供給量	○		○		○	
84		5	濃縮汚泥混合槽液位	○	○	○	○	○	
85		6	濃縮汚泥引抜濃度(混合)	○	○	○	○	○	
86	汚泥消化タンク設備	1	No.1濃縮汚泥消化槽供給量	○	○	○	○	○	
87		2	No.1-1攪拌機軸受温度						
88		3	No.1-2攪拌機軸受温度						
89		4	No.1-1消化ﾀﾝｸ液位	○	○	○	○	○	
90		5	No.1-2消化ﾀﾝｸ液位	○	○	○	○	○	
91		6	No.1-1攪拌機回転数						
92		7	No.1-2攪拌機回転数						
93		8	No.1-1消化ﾀﾝｸ圧力	○	○	○	○	○	
94		9	No.1-2消化ﾀﾝｸ圧力	○	○	○	○	○	
95		10	No.1-1消化ﾀﾝｸ下部温度	○		○			
96		11	No.1-1消化ﾀﾝｸ上部温度						
97		12	No.1-2消化ﾀﾝｸ下部温度		○		○		
98		13	No.1-2消化ﾀﾝｸ上部温度						
99		14	No.1汚泥循環流量			○			
100		15	No.1汚泥循環流量制御			○			
101		16	No.2汚泥循環流量	○			○		
102		17	No.2汚泥循環流量制御	○			○		
103		18	No.1汚泥循環ﾎﾟﾝﾌﾟ回転数			○			
104		19	No.2汚泥循環ﾎﾟﾝﾌﾟ回転数	○			○		
105		20	No.3汚泥循環ﾎﾟﾝﾌﾟ回転数		○			○	
106		21	消化汚泥引抜量	○	○	○	○	○	

No.	分類	No.	ループ名称	2019 H31	2020 H32	2021 H33	2022 H34	2023 H35	備考
107	汚泥加温設備	1	No.1消化ガス発生量						
108		2	燃料用ガス量	○		○		○	
109		3	余剰ｶﾞｽ流量	○		○		○	No.39とｾｯﾄ
110		4	No.1温水流量						
111		5	No.2温水流量		○			○	
112		6	No.1汚泥熱交換器出口汚泥温度						
113		7	No.2汚泥熱交換器出口汚泥温度						
114		8	No.1ﾓｰﾀ弁						
115		9	No.2ﾓｰﾀ弁						
116	汚泥脱水設備	1	No.1雑用水槽水位		○		○		
117		2	No.2雑用水槽水位	○		○		○	
118		3	No.1消化汚泥貯留槽液位	○	○	○	○	○	
119		4	No.1脱水機汚泥供給濃度		○		○		
120		5	No.2脱水機汚泥供給濃度	○		○		○	
121		6	No.1脱水機汚泥供給量		○		○		
122		7	No.2脱水機汚泥供給量	○		○		○	
123		8	No.1脱水機汚泥供給量制御		○		○		
124		9	No.2脱水機汚泥供給量制御	○		○		○	
125		10	No.1汚泥供給ﾎﾟﾝﾌﾟ回転数	○			○		
126		11	No.2汚泥供給ﾎﾟﾝﾌﾟ回転数		○			○	
127		12	No.6汚泥供給ﾎﾟﾝﾌﾟ回転数			○			
128		13	No.1薬品溶解ﾀﾝｸ液位	○		○		○	
129		14	No.2薬品溶解ﾀﾝｸ液位		○		○		
130		15	No.1脱水機薬品供給量		○		○		
131		16	No.2脱水機薬品供給量	○		○		○	
132		17	No.1脱水機薬品供給量制御		○		○		
133		18	No.2脱水機薬品供給量制御	○		○		○	
134		19	No.1薬品供給ﾎﾟﾝﾌﾟ回転数		○			○	
135		20	No.2薬品供給ﾎﾟﾝﾌﾟ回転数			○			
136		21	No.6薬品供給ﾎﾟﾝﾌﾟ回転数				○		
137		22	辺流水槽水位	○		○		○	
138		23	辺流水流量	○		○		○	
139		24	No.1ｹｰｷﾎｯﾊﾟ重量	○	○	○	○	○	
その他		1	システム電源	○	○	○	○	○	
		2	アレスタ（電源用・信号用）	○	○	○	○	○	

③株式会社安川電機

No.	分類	No.	ループ名称	2019 H31	2020 H32	2021 H33	2022 H34	2023 H35	備考
140	水処理設備	1	1,2系生汚泥流量	○	○	○	○	○	
141		2	生汚泥濃度	○	○	○	○	○	
142		3	1,2系送風機吐出圧力	○	○	○	○	○	
143		4	1,2系送風機吐出温度	○	○	○	○	○	
144		5	No.1-1送風機吸込風量	○	○	○	○	○	
145		6	No.1-2送風機吸込風量	○	○	○	○	○	
146		7	No.2-1送風機吸込風量			○		○	
147		8	2系No.1ｴｱﾀﾝ送風量	○	○	○	○	○	
148		9	2系No.2ｴｱﾀﾝ送風量	○	○	○	○	○	
149		10	2系No.1ｴｱﾀﾝMLSS		○		○		
150		11	2系No.2ｴｱﾀﾝMLSS						
151		12	2系No.1返送汚泥流量	○	○	○	○	○	
152		13	2系No.2返送汚泥流量	○	○	○	○	○	
153		14	1,2系返送汚泥濃度	○	○	○	○	○	
154		15	1,2系余剰汚泥流量	○	○	○	○	○	
155		16	1,2系放流流量						
156		17	2系No.1-1ｴｱﾀﾝDO計						
157		18	2系No.1-2ｴｱﾀﾝDO計						
158		19	2系No.2-1ｴｱﾀﾝDO計						
159		20	2系No.2-2ｴｱﾀﾝDO計						
160		21	返送汚泥ﾋﾟｯﾄ水位	○	○	○	○	○	

(2)ポンプ場

No.	分類	No.	ループ名称	H31	H32	H33	H34	H35	備考
1	花園	1	ポンプ井水位		○			○	
2	花園2	2	ポンプ井水位		○			○	
3		3	送水流量		○			○	
4	小島	4	流入渠水位			○			
5		5	ポンプ井水位			○			
6		6	汚水送水量			○			

※点検項目は参考であり、状況に応じて点検を行うこと。

西部浄化センター内線電話機登録一覧

番号	交換機登録名称	配置ヶ所	機能別	状態		内線種別		備　考	
				run	stop	多機能	一般		
10	事務室	管理本館	多機能	1		1			
11	事務室	管理本館	多機能	2		1			
12	事務室	管理本館	多機能	3		1			
13	事務室	管理本館		4		1			
14	3系管廊初沈引抜ﾎﾟﾝﾌﾟ	管廊	一般	5			1		
15	3系管廊ATﾊﾞｲﾊﾟｽ弁	管廊	一般	6			1		
16	3系管廊終沈返送ﾎﾟﾝﾌﾟ	管廊	一般	7			1		
17	3系ﾌﾞﾛﾜｰ室	水処理電気室	一般	8			1		
18	管理本館　会議室A	管理本館	一般	9			1		
19	管理本館　会議室B	管理本館	一般	10			1		
20	ﾌｧｯｸｽ	管理本館	その他	11			1		
21	空番				1				
22	管理本館　操作室	管理本館	多機能	13		1			
23	管理本館　食堂	管理本館	一般	14			1		
24	管理本館　宿直室	管理本館	一般	15			1		
25	空番				1				
26	管理本館　水質試験室	管理本館	多機能	17		1			
27	管理本館　生物細菌室	管理本館	一般	18			1		
28	管理本館　機器分析室	管理本館	一般	19			1		
29	管理本館　研究室	管理本館	一般	20			1		
30	管理本館　天秤室	管理本館	一般	21			1		
31	沈砂池　高圧受電室	沈砂池ﾎﾟﾝﾌﾟ棟	多機能	22		1			
32	沈砂池　低圧受電室	沈砂池ﾎﾟﾝﾌﾟ棟	多機能	23		1			
33	沈砂池　1Fﾎｰﾙ	沈砂池ﾎﾟﾝﾌﾟ棟	多機能	24		1			
34	沈砂池　脱臭室	沈砂池ﾎﾟﾝﾌﾟ棟	多機能	25		1			
35	沈砂池　B2除去室	沈砂池ﾎﾟﾝﾌﾟ棟	一般	26			1		
36	沈砂池　B1搬入室	沈砂池ﾎﾟﾝﾌﾟ棟	一般	27			1		
37	沈砂池　B1発電機室	沈砂池ﾎﾟﾝﾌﾟ棟	一般	28			1		
38	沈砂池　B2ﾓｰﾀｰ室	沈砂池ﾎﾟﾝﾌﾟ棟	一般	29			1		
39	沈砂池　B3ﾎﾟﾝﾌﾟ室	沈砂池ﾎﾟﾝﾌﾟ棟	一般	30			1		
40	詰所　事務室(1)	委託事務所	一般	31			1		
41	汚泥棟　3F操作室	汚泥処理棟	多機能	32		1			
42	汚泥棟　2F電気室	汚泥処理棟	多機能	33		1			
43	汚泥棟　2F脱水機室	汚泥処理棟	多機能	34		1			
44	汚泥棟　1F作業員控室	汚泥処理棟	多機能	35		1			
45	汚泥棟　1Fﾌｧﾝ室	汚泥処理棟	多機能	36		1			
46	汚泥棟　1F薬品搬入室	汚泥処理棟	多機能	37		1			
47	汚泥棟　1搬出室	汚泥処理棟	多機能	38		1			
48	汚泥棟　B2機械室	汚泥処理棟	多機能	39		1			
49	汚泥電気室	汚泥電気室	多機能	40		1			
50	機械濃縮棟B1	機械濃縮棟	多機能	41		1			
51	機械濃縮棟1F東	機械濃縮棟	多機能	42		1			
52	空番				1				
53	機械濃縮棟1Fし渣搬出室	機械濃縮棟	多機能	44		1			
54	機械濃縮棟1Fし渣除去室	機械濃縮棟	多機能	45		1			
55	水処理電気室№1	水処理電気室	一般	46			1		
56	空番				1				
57	滅菌室	滅菌室	一般	48			1		
58	ﾎﾞｲﾗｰ室	配管棟	多機能	49		1			
59	管廊　本館・沈砂池	管廊	一般	50			1		
60	管廊　本館・汚泥棟	管廊	一般	51			1		
61	管廊　初沈	管廊	一般	52			1		
62	管廊　初沈ｽｶﾑﾎﾟﾝﾌﾟ	管廊	一般	53			1		
63	管廊　ｴｱﾀﾝ	管廊	一般	54			1		
64	管廊　終沈	管廊	一般	55			1		
65	管廊　用水	管廊	一般	56			1		

西部浄化センター内線電話機登録一覧

番号	交換機登録名称	配置ヶ所	機能別	状態		内線種別		備　考	
				run	stop	多機能	一般		
66	管廊　終沈・重力	管廊	一般	57			1		
67	管廊　濃縮棟	管廊	一般	58			1		
68	管廊　配管棟北	管廊	一般	59			1		
69	管廊　配管棟南	管廊	一般	60			1		
70	管廊　汚泥棟・配管棟	管廊	一般	61			1		
71	脱臭棟　北	脱臭棟	一般	62			1		
72	脱臭棟　南	脱臭棟	一般		1				
73	放流棟　電気室	放流棟	多機能	64		1			
74	放流棟　ﾎﾟﾝﾌﾟ室	放流棟	一般	65			1		
75	中央交換機保守用	管理本館	多機能	66		1			
76	車庫	車庫	一般	67			1		
77	詰所　事務室(2)	委託事務所	一般	68			1		
78	詰所　会議室	委託事務所	一般	69			1		
79	詰所　休憩室	委託事務所	一般	70			1		
70	(回線登録数)			65	5	26	39		
90	空番								
91	可変短縮登録								
92	可変短縮発信								
93	再発信								
94	自己保留								
95	空番								
96	空番								
97	空番								
98	放送応答								
99	構内放送(ページング)								
#									
*									
0									
8									
ﾍﾞｰｽのみ	汚泥棟3F計算機室								
ﾍﾞｰｽのみ	機械濃縮棟1F南西ﾄﾞｱ横								